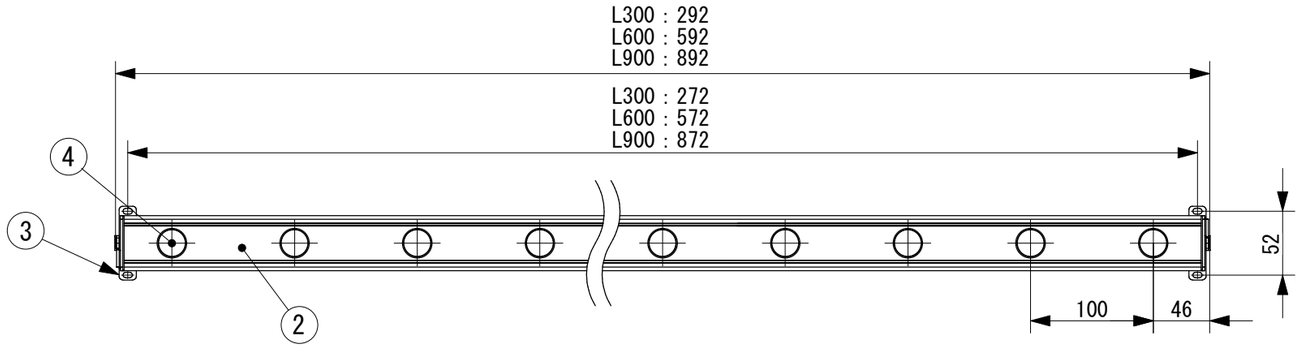

マウントベース拡大図（縮尺2：1）

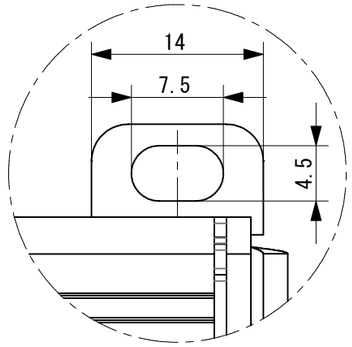

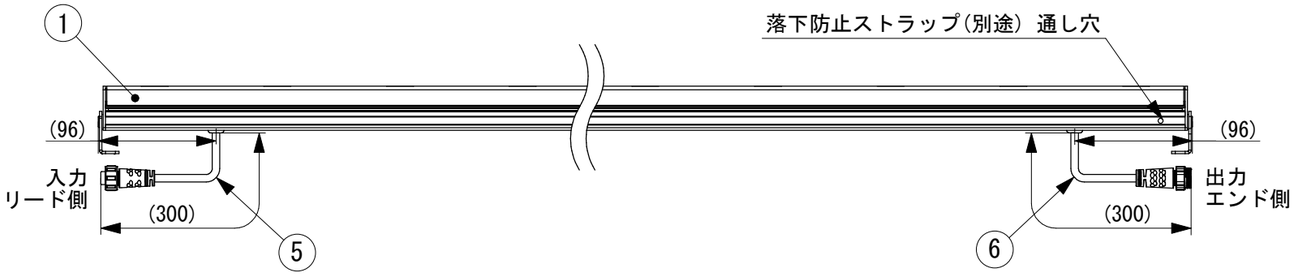

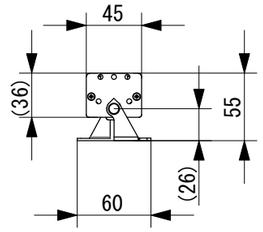

可動範囲（縮尺1：1）

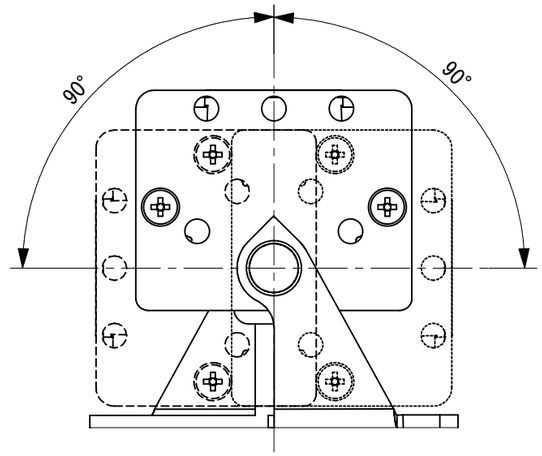

※別途、LED用直流電源(DC24V)、制御装置が必要です。
※防水コネクタは汚れや異物が無いことを確認し、ネジ式ですので緩みが無いよう最後までしっかり締め込んで下さい。
※送り接続しない灯具には必ず終端コネクタを装着してください。
※リード線を延長する際にはシースごと確実な防水・絶縁処理を施して下さい。
※送り接続は、間隔をあけずに施工した場合、灯具長合計3m（4.5A@DC24V）までとなります。灯具間隔があく場合などは、電圧降下により接続可能数が異なりますので詳しくは当社までお問い合わせください。

■最小施工寸法

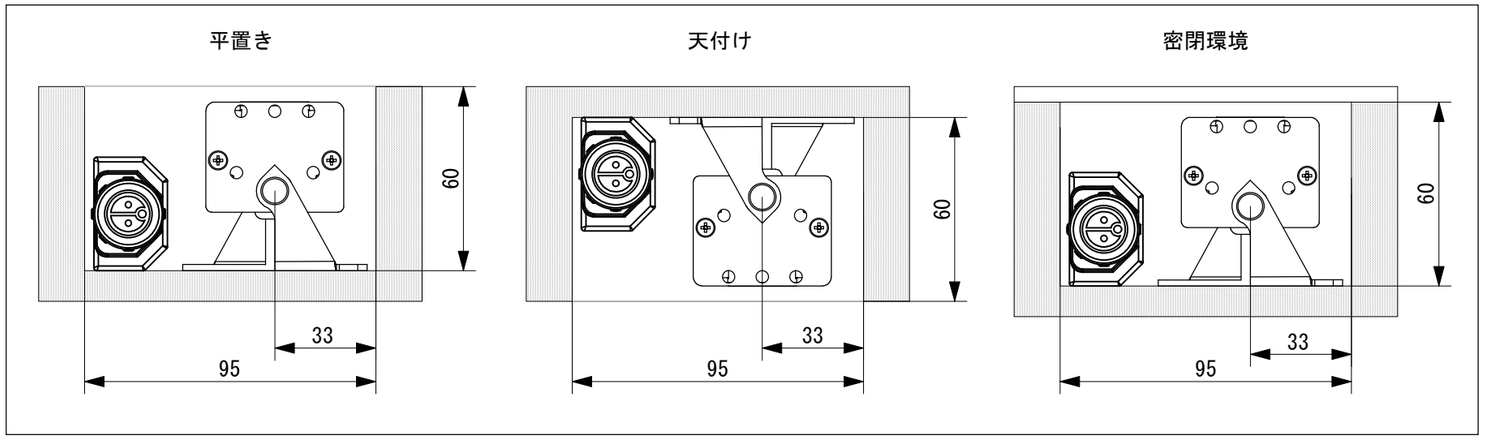

定格仕様
・定格電圧：DC24V
・消費電力：12W（L300）、24W(L600)、36W（L900）
・LED灯数　：3灯（L300）、6灯（L600）、9灯（L900）
・光源色　：白（4000K）、赤、緑、青
・器具長　：300（L300）、600（L600）、900（L900）
・配光　　：20D（20°）、SP（スプレッド(45°×25°)）
・制御方式：DMX
・保護等級：IP66準拠

No.	Parts 部品	Material 材料	Memo 備考
6	電源ケーブル(出力側)	PVC/PA6	
5	電源ケーブル(入力側)	PVC/PA6	
4	発光部	PC	φ22.5mm
3	マウントベース(角度調整可)	SUS	
2	筐体ー上	AL	無染色アルマイト
1	筐体ー下	AL	無染色アルマイト

Date 日付	2026/1/20	Scale 縮尺	1:5
Draft 製図	Terabe	Weight 重量	700g (L300) 1400g (L600) 2100g (L900)
Check 検図	Wakui	Unit 単位	mm
Approve 承認	Inaba	Size 用紙	A3

Title 名称　クロマスタウォッシュ

Product No. 製品番号　KSW02-＿＿-RGBW-＿＿-L（器具長／配光）

TOKI CORPORATION
トキ・コーポレーション株式会社