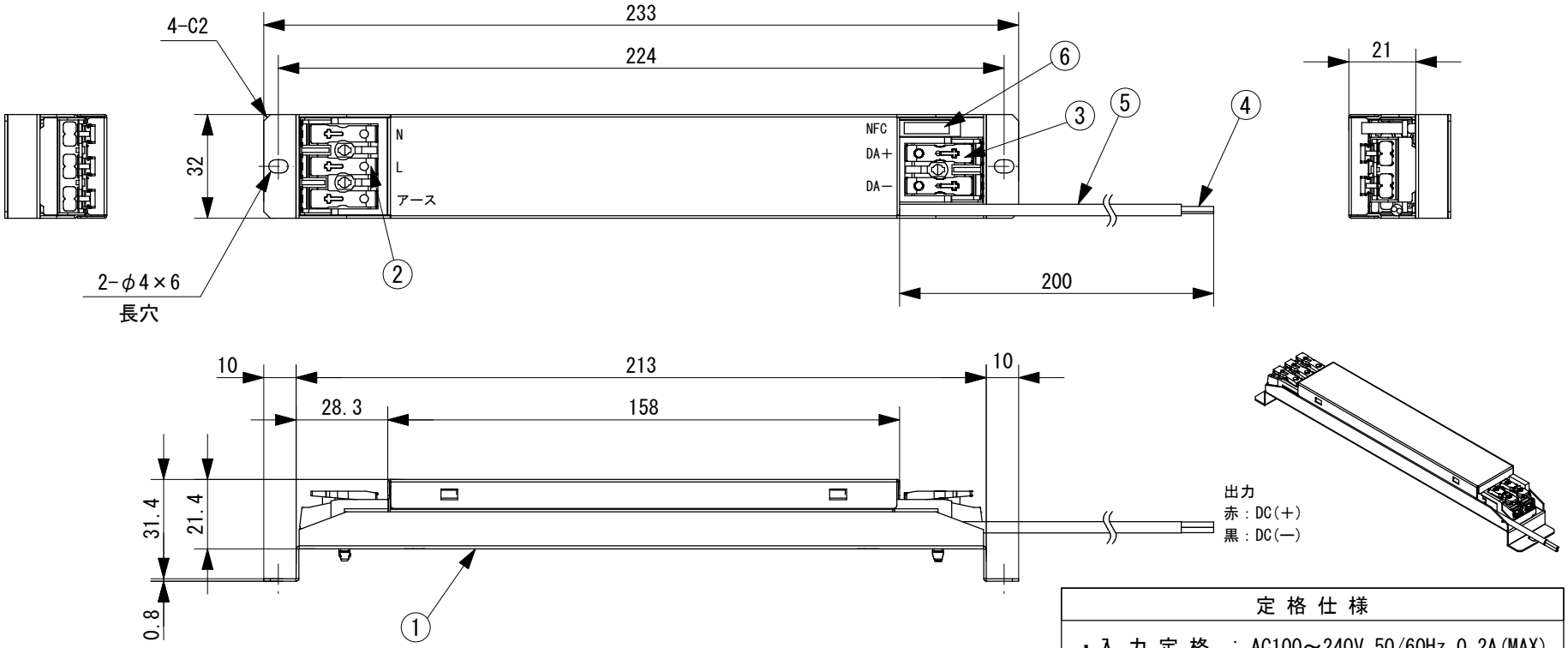

定格仕様	
・入力定格	：AC100～240V 50/60Hz 0.2A(MAX)
・入力電力	：20W(MAX)
・突入電流	：10A(MAX)
・出力電流	：700mA(定電流)
・出力電圧	：DC2.5～15V
・出力容量	：15W(MAX)
・対応調光信号	：DALI
・使用温度範囲	：0～40℃(屋内用)
・表面温度	：41℃(周囲25℃)
・熱損失	：4.1kcal/h

注　記

・負荷の着脱は必ずAC入力を切って作業して下さい。LED器具が破損する恐れがあります。
・電源を重ねて設置したり、密接して置かないで下さい。
・複数の電源を並べるときは、5cm以上間隔を空けて下さい。寿命が短くなったり、故障の原因となります。

No.	Parts 部品	Material 材料	Memo 備考
6	非接触プログラム書込用チップ		
5	シリコンワニスガラスチューブ		
4	出力ケーブル	PVC	0.75sq×2
3	入力端子台(信号)	PC	適合電線 単線φ0.8-2.0mm,撚線0.5-2.0sq
2	入力端子台(電源)	PC	適合電線 単線φ0.8-2.0mm,撚線0.5-2.0sq
1	本体	SGC	

Date 日付	2020/8/27
Draft 製図	Y.Terabe
Check 検図	T.Inaba
Approve 承認	C.Ishibiki
Scale 縮尺	1:2
Weight 重量	220g
Unit 単位	mm
Size 用紙	A4

Title 名称　LED用定電流電源(DALI調光タイプ)

Product No. 製品番号　LDCC-15W-700DALI
LDCC-M-15W-700DALI

TOKI CORPORATION
トキ・コーポレーション株式会社