定格仕様

定格電圧 ：DC35V
定格電流 ：170mA
消費電力 ：6.5W
色温度 ：HC30K:3000K、HC40K:4000K、
50K:5000K、65K：6500K
演色性 ：30K,40K:Ra97
50K:Ra83 65K:Ra75
本体色 ：B:ブラック
電源 ：専用LED電源(別途)
調光方式 ：PWM、DALI

※カラーGOBOの場合、光源色は6500Kとなります。

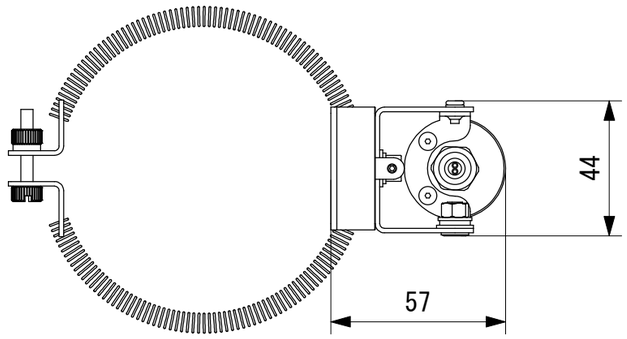

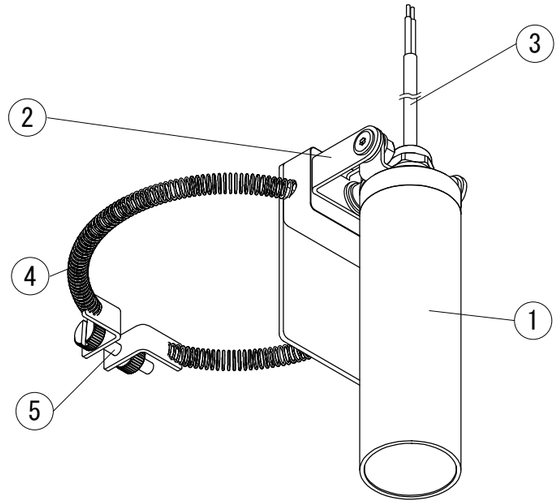

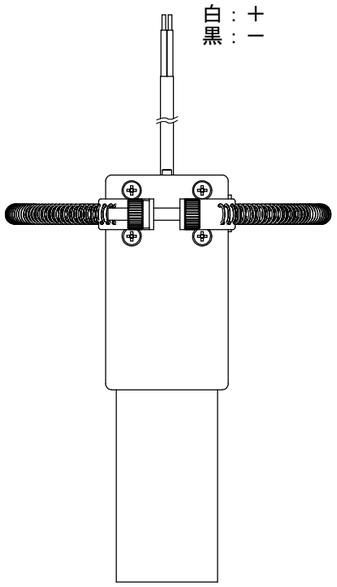

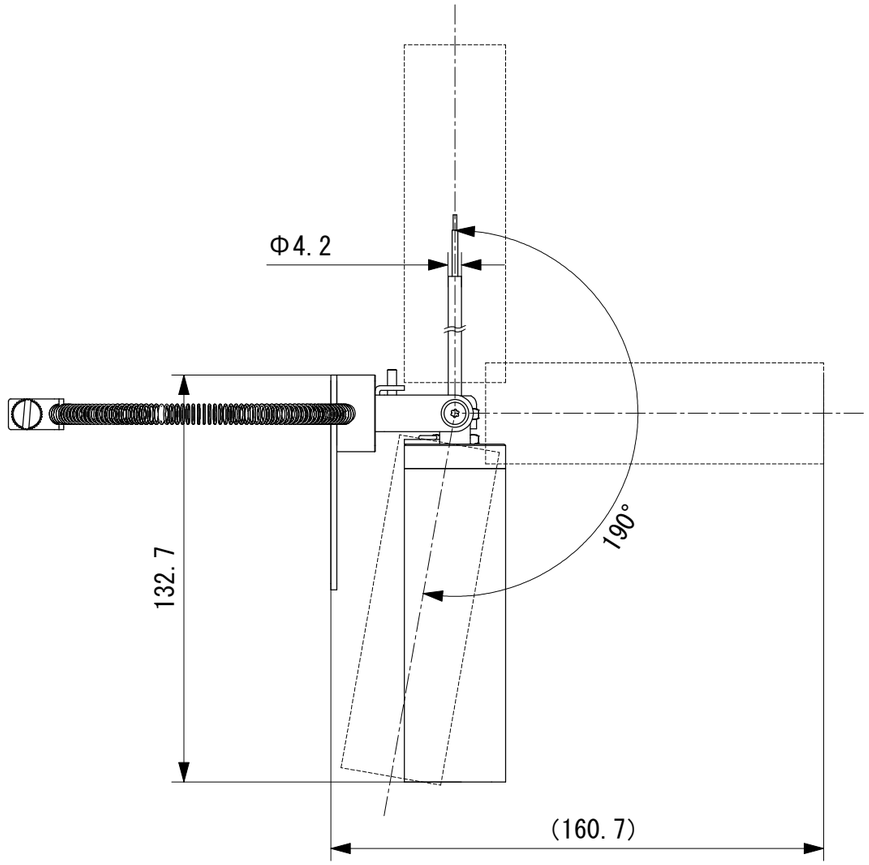

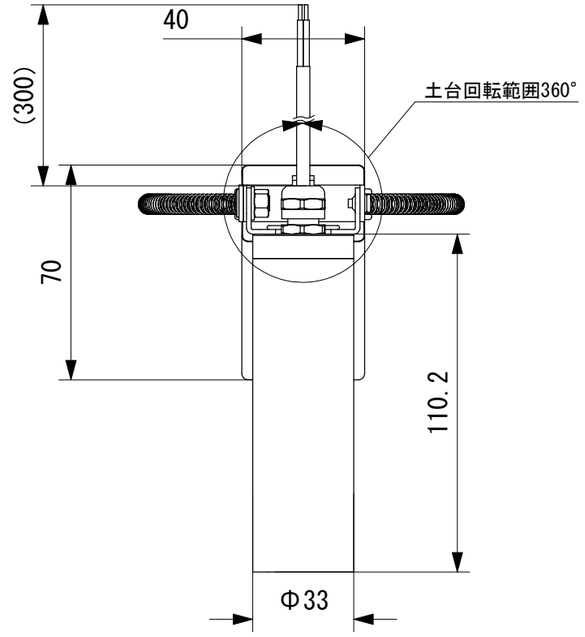

伸縮式のバンドになります。
適合直径：φ75～φ125mm
※φ75mm以下の場合には二重巻きにしてください。

No.	Parts 部品	Material 材料	Memo 備考
6			
5	ローレットねじ	SUS	
4	スプリングバンド	SUS	
3	リード線	PVC	AWG21x2C Φ4.2
2	樹木用可動ホルダ	SUS	
1	灯具本体	AL	

Date 日付	2024/11/26	Scale 縮尺	1:2
Draft 製図	石川	Weight 重量	300g
Check 検図	三輪	Unit 単位	mm
Approve 承認	石引	Size 用紙	A4

Title 名称：屋外用GOBOスポットライト 樹木用バンド付タイプ

Product No. 製品番号：OGB01-____K-B-TB（色温度）

TOKI CORPORATION
トキ・コーポレーション株式会社