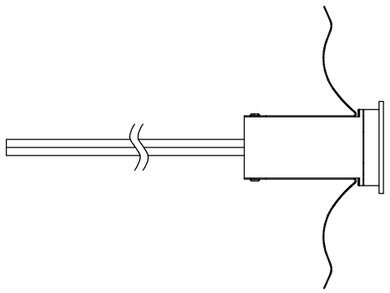

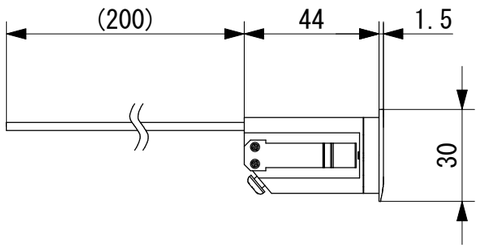

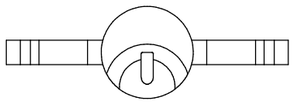

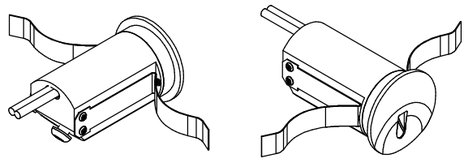

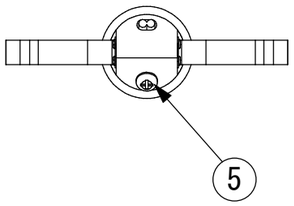

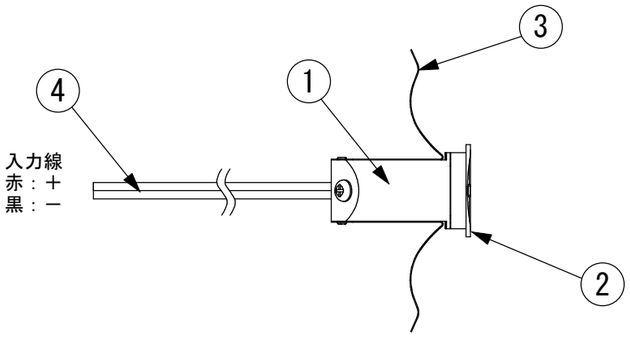

定格仕様	
入　　力	DC24V
消費電力	1.5W
本体色	B（ブラック）
	W（ホワイト）
光源色	30K（3000K）
	27K（2700K）
	24K（2400K）
	22K（2200K）
明るさ	30K（9.1 lm）
	27K（9.1 lm）
	24K（8.1 lm）
	22K（7.8 lm）
演色性	Ra85
保護等級	IP66（施工後,表面において）

■施工説明

（屋内の場合）

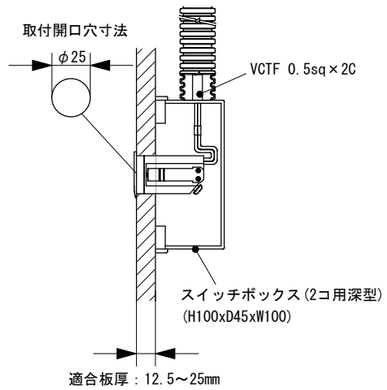

壁面の開口穴φ25から取り出し結線してから
器具をボックス内に押し入れてください。

（RC型枠施工の場合）

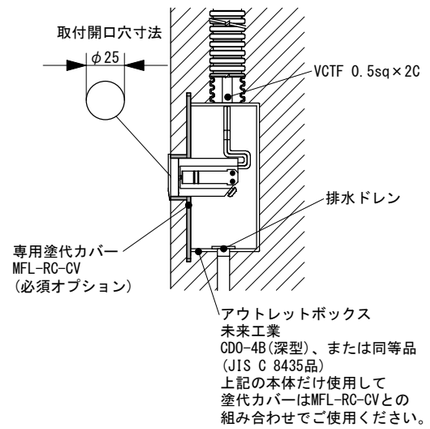

型枠施工の場合、配管工事の際にオプション専用塗代カバー（品番：MFL-RC-CV）が必須となります。配管工事の際に先行で敷設してください。
※塗りしろカバーとボックスの接合面は、トロ防止テープなどで養生してください。
※施工手順について詳しくは取扱説明書をご参照ください。

No.	Parts 部品	Material 材料	Memo 備考
6			
5	アースねじ		M4
4	入力線	PVC	AWG18
3	取付バネ	SUS	
2	カバー	AL	塗装仕上げ
1	本体	AL	

Date 日付	2024/5/17	Scale 縮尺	1:2
Draft 製図	Y.Terabe	Weight 重量	30g
Check 検図	T.Inaba	Unit 単位	mm
Approve 承認	C.Ishibiki	Size 用紙	A3

Title 名称：マイクロフットライト24（屋外・屋内兼用）

Product No. 製品番号：MFL24-__K-_（光源色 本体色）

TOKI CORPORATION
トキ・コーポレーション株式会社