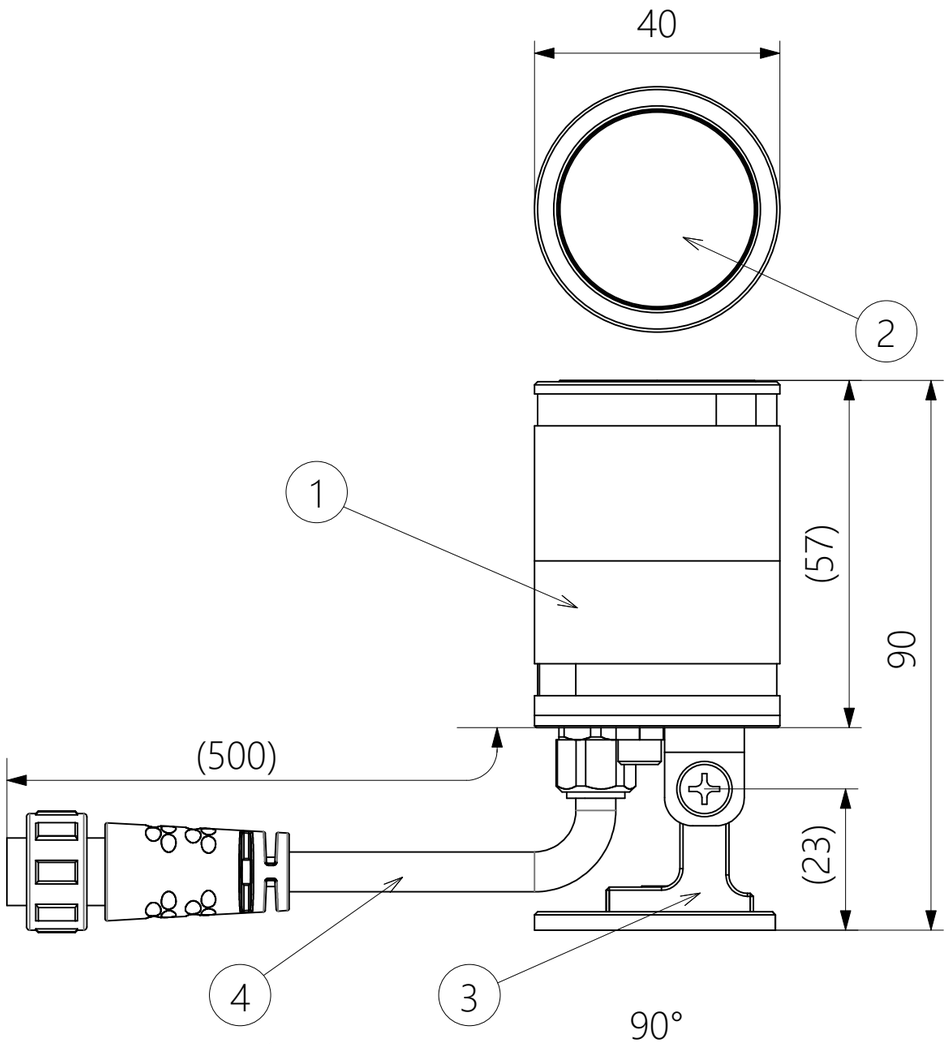

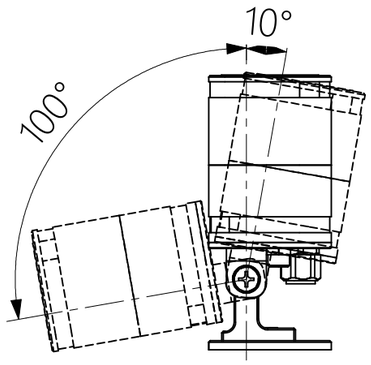

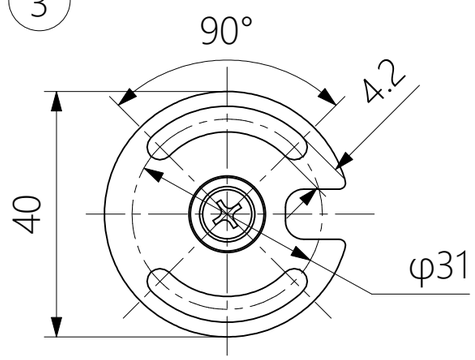

可動範囲
（縮尺1：2）

最小施工寸法

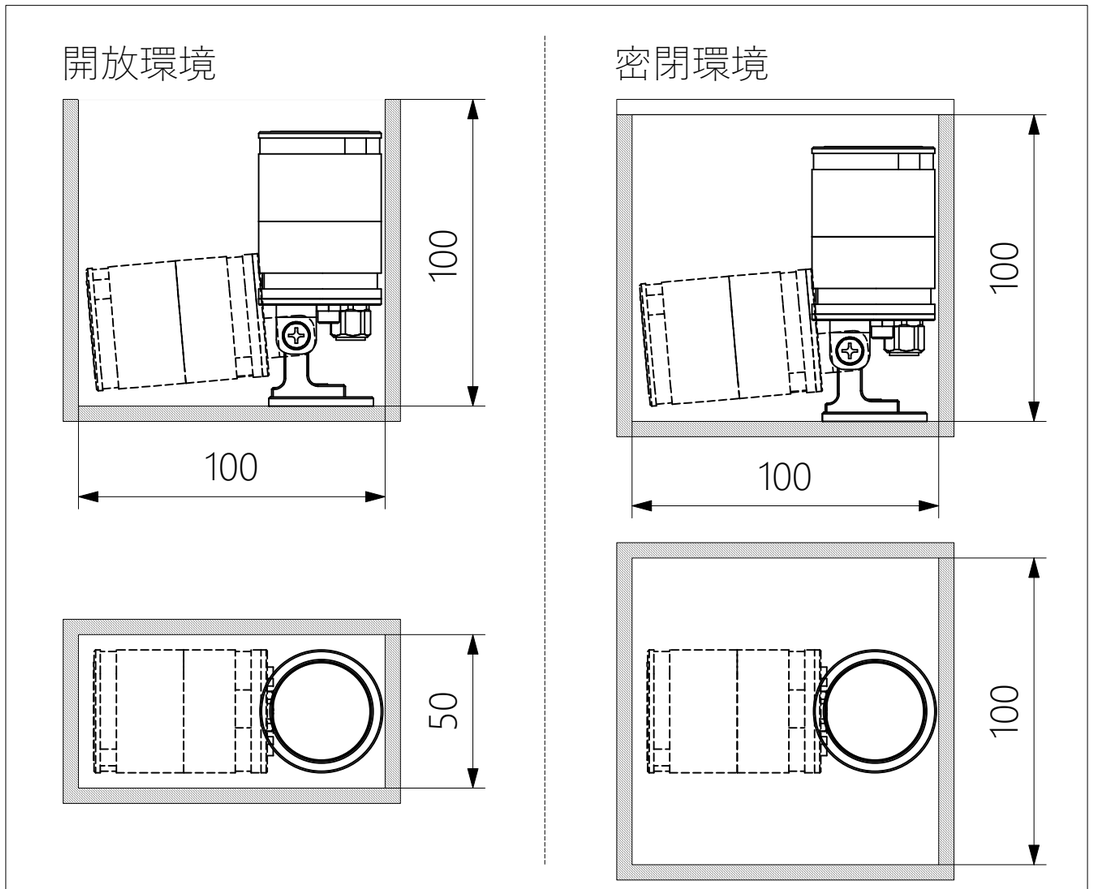

※破線は施工時の灯具位置となります。
※施工後に灯具の照射方向の調整をお願いいたします。

LED灯数（灯）	入力電圧（V）	電力（W）	光源色	配光	重量（g）	制御方式	保護等級
1	24	4	白(4000K) 赤、緑、青	30D	200	DMX	IP66相当

※別途、LED用直流電源(DC24V)、制御装置、専用ケーブルが必要です。
※防水コネクタは汚れや異物が無いことを確認し、ネジ式ですので緩みが無いよう最後までしっかり締めこんでください。
※リード線を延長する際にはシースごと確実な防水・絶縁処理を施して下さい。

No.	Parts 部品	Material 材料	Memo 備考
4	防水コネクタケーブル(入力)	PVC/PA6	φ22.5mm
3	マウントベース(角度調整可)	AL	黒色
2	発光部	PC	
1	筐体	AL	黒色

Date 日付	2025/3/3	Scale 縮尺	1:1
Draft 製図	K.Wakui	Weight 重量	200g
Check 検図	T.Inaba	Unit 単位	mm
Approve 承認	C.Ishibiki	Size 用紙	A3

Title 名称: クロマスタスポット
Product No. 製品番号: KSP01-RGBW-30D-B

TOKI CORPORATION
トキ・コーポレーション株式会社