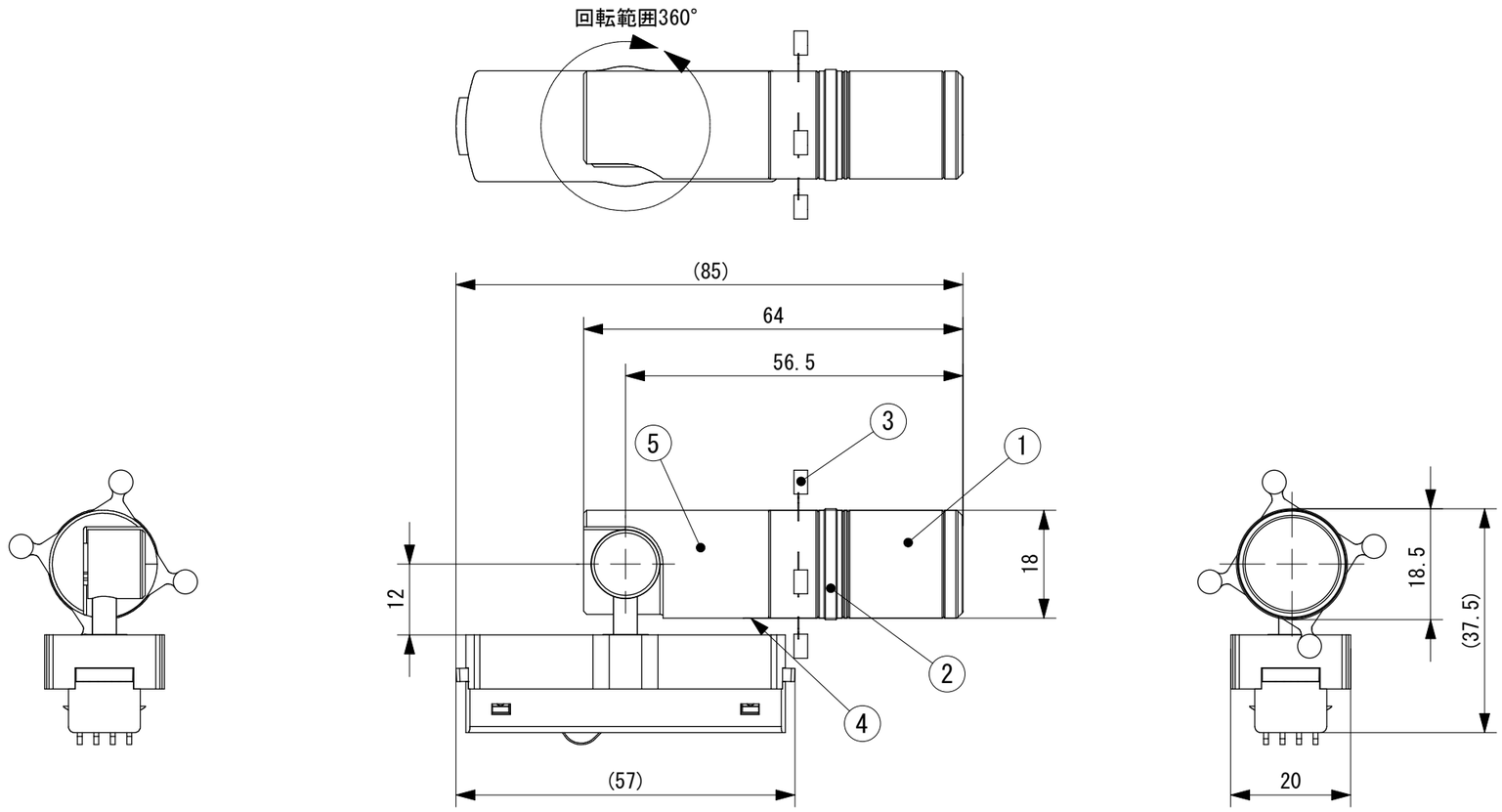

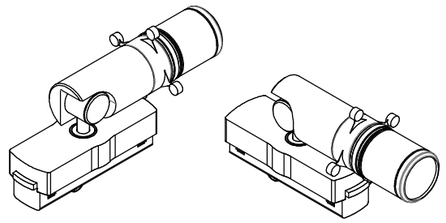

定格仕様		
・ 定格電圧	:	DC24V
・ 消費電力	:	2.6W
・ 光源色	:	HC30K (3000K) HC40K (4000K) HC50K (5000K)
・ 演色性	:	Ra97 (3000K、4000K) Ra93 (5000K)
・ 配光	:	16度ー35度
・ 灯体色	:	ブラック (B) ホワイト (W)

■レール装着時寸法 (縮尺 1:1.5)

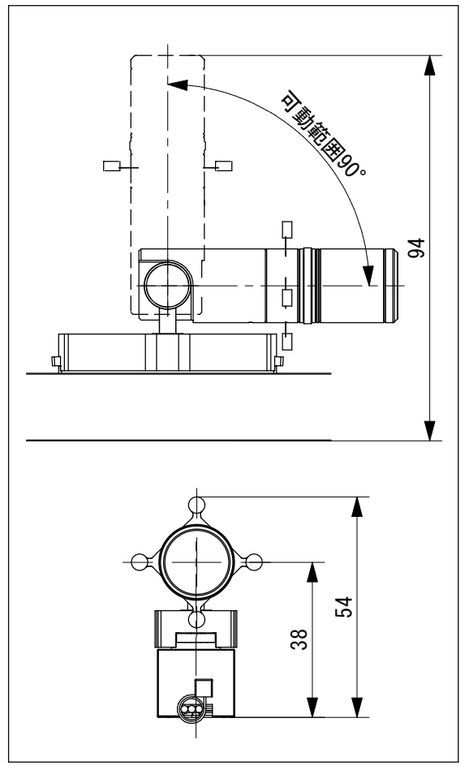

■器具取付参考図（ ⑥～⑧ は別売になります。）

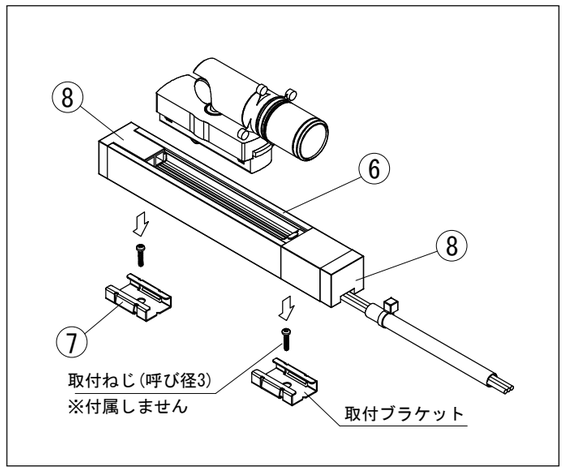

■推奨施工寸法（縮尺1:2）

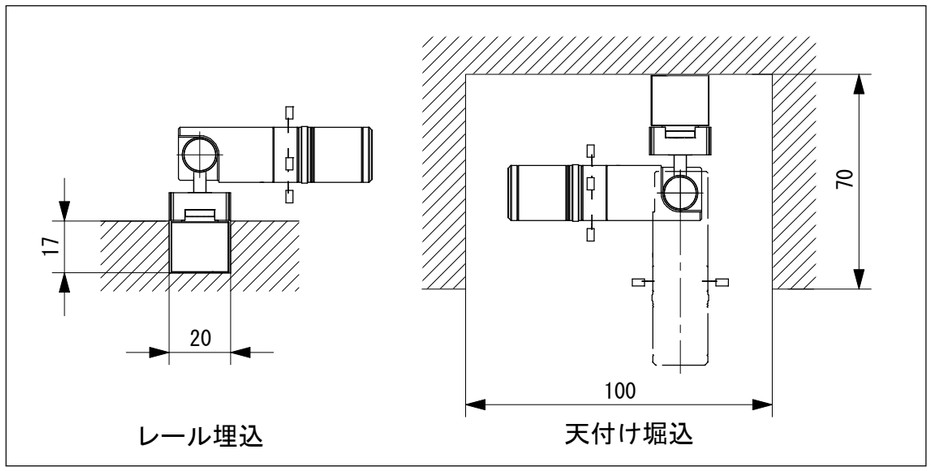

No.	Parts 部品	Material 材料	Memo 備考
8	給電フィーダーセット		MIN-LC-B(PW) リード線 AWG20×3 別売品
7	取付ブラケット	SUS	ミニマルトラックレール 付属品
6	ミニマルトラックレール	AL	MIN-TK24V-B(PW) 製作可能長さ:0.2m～2.4m 別売品
5	本体	AL	表面処理(W：白、B：黒)
4	止めネジ	金属	黒色 ﾚﾝｽﾞﾕﾆｯﾄ回転ﾛｯｸ用 六角ﾚﾝﾁ(呼び0.7)を使って締め付けを行います
3	[レンズユニット]カッター板	金属	黒色 配光トリミング用
2	[レンズユニット]フォーカス調整部	AL	表面処理(W：白、B：黒) 焦点調整用
1	[レンズユニット]ズーム調整部	AL	表面処理(W：白、B：黒) 配光角調整用

Date 日付	2024/9/20	Scale 縮尺	1:1
Draft 製図	Terabe	Weight 重量	約50g(本体)
Check 検図	Mizusawa	Unit 単位	mm
Approve 承認	Ishibiki	Size 用紙	A3

Title 名称: 18カッタースポットトラックレール

Product No. 製品番号: CS18S-MIN-__K-_ (光源色 灯体色)

TOKI CORPORATION
トキ・コーポレーション株式会社