その作品を、際立たせる。
TOKISTAR
展示用照明
MUSEUM LIGHTING

その作品を、
際立たせる。

見て欲しいその作品、
見ていただけていますか？

”見せたいところをいかに際立たせるか”
それが TOKISTAR の展示用照明に対する考えです。
他にないオリジナルの技術が、
見せたい作品を今以上に際立たせます。

北海道

国立アイヌ民族博物館
小樽芸術村 似鳥美術館
小樽芸術村 西洋美術館
平取町立二風谷アイヌ文化博物館
自然と科学のミュージアム 森の工舎

東北

三内丸山遺跡 縄文時遊館
八戸美術館

中部

国立工芸館
高岡市美術館
柏崎市立博物館
岐阜県美術館
MOA 美術館
静岡県富士山世界遺産センター
釈迦堂遺跡博物館
メナード美術館
横山美術館
名古屋刀剣博物館 名古屋刀剣ワールド
軽井沢安東美術館
中村キース・ヘリング美術館
山梨県立美術館
金沢 21 世紀美術館
貨幣・浮世絵ミュージアム
松本市博物館
岐阜市歴史博物館
トヨタ博物館
静岡市歴史博物館
福井県立恐竜博物館
光ミュージアム

関東

東京国立博物館
出光美術館
江戸東京博物館
SOMPO 美術館
板橋区立美術館
練馬区立美術館
東京富士美術館
渋沢史料館
鈴木信太郎記念館
たましん美術館
港区立郷土歴史館
泉屋博古館分館
神奈川県立歴史博物館
彫刻の森美術館
早稲田大学 會津八一記念博物館
鎌倉文華館 鶴岡ミュージアム
鉄道博物館
国立歴史民俗博物館
流山市立博物館
松戸市立博物館
森美術館
しもだて美術館
東京都現代美術館
国立科学博物館
朝霞市博物館
横浜みなと博物館
製粉ミュージアム

近畿

京都国立博物館
アサヒビール大山崎山荘美術館
清水三年坂美術館
奈良国立博物館
興福寺 国宝館
茨木市立キリシタン遺物史料館
但馬牛博物館
神戸海洋博物館
神戸市立博物館
グレンバラ美術館
南あわじ市滝川記念美術館玉青館
彦根城博物館
滋賀県立美術館大阪中之島美術館
大阪歴史博物館

光の質へのこだわり

TOKISTAR 製品は、製品の意匠性・有用性と共に、
光の効果や質にもこだわっています。
特に、展示品を最も良い状態で楽しんでいただくため
に重要である展示用照明には、演色性評価の高い LED
を使用。高演色の光が求められる美術館・博物館でも
多くご採用いただいています。

中国

マツダミュージアム
夢二生家記念館・少年山荘
アジア博物館・井上靖記念館
足立美術館
島根県立古代出雲歴史博物館
井原市立平櫛田中美術館
鳥取市歴史博物館やまびこ館

四国

新居浜市美術館
徳島県立博物館

九州沖縄

北九州市立美術館
福岡市博物館
対馬博物館
山本二三美術館
熊本博物館
高鍋町美術館
出水麓歴史館
熊本県立美術館
中冨記念くすり博物館
大浦天主堂キリシタン博物館
西南学院大学博物館
御所浦白亜紀資料館

美術館・博物館
累計納入実績
約230件

※掲載している施設は主な納入先です。
※実績件数は 2023 年 5 月現在の情報です。

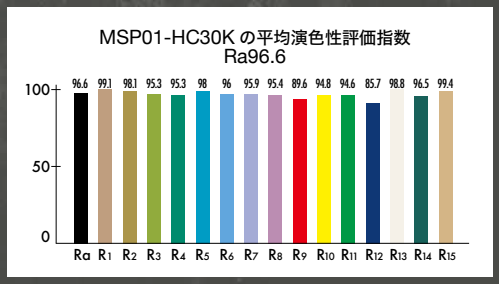

※値は参考値です。製品によってばらつきがある場合がございます。
※その他製品の演色性評価指数についてはお問合せください。

CONTENTS

着脱自在な
超小型スポットライト
MICRO SPOTLIGHT P.7

細く・明るく・目立たない
視界を妨げないバーライト
MICRO DISPLAY BARLIGHT P.11

低背フォルムで目立たない
ユニバーサルスポットライト
MICRO TRACKLIGHT P.15

小さくともパワーを秘めた
極小砲台型スポットライト
MICRO LIGHT CANNON P.19

その作品を際立たせる
超挟角３˚のスポットライト
DUCTRAIL FOCAL SPOT P.23

光の大きさ、形状を自在に
常識を突破するスポットライト
自在配光 SPOTLIGHT P.27

GALLERY

神戸海洋博物館

器具：MSP01-30K-24D-S
展示企画・設計・施工：丹青社
照明設計：アカリ・アンド・デザイン
器具詳細 ≫ P.7

小樽芸術村 西洋美術館

器具：MTK01-HC30K-24D-W-H
器具詳細 ≫ P.15

東京国立博物館　特別展「工藝 2020 ー自然と美の形ー」

器具：MSP01-30K-24D/30D-B （特注フード付）
会場設計：伊東豊雄建築設計事務所
照明設計：東京国立博物館　木下史青
撮影：鈴木文人
器具詳細 ≫ P.7

GALLERY

東大寺戒壇院千手堂　千手観音菩薩立像 / 四天王立像 / 厨子扉絵

器具：FSM01-3000K-03D-B
照明設計：MGS 照明設計事務所
設計協力：三幻色
撮影：重本 隆
器具詳細 ≫ P.23

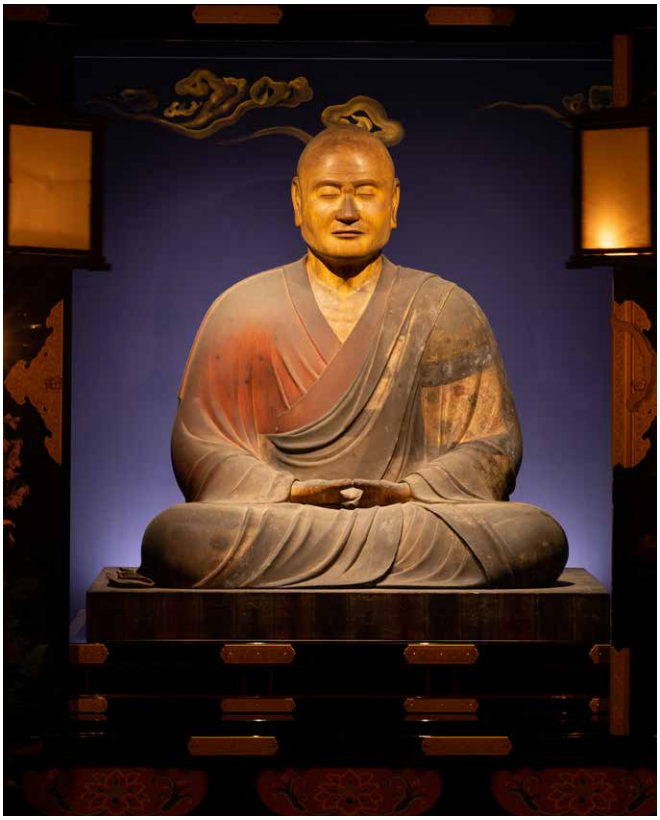

東大寺戒壇院千手堂 鑑真和上坐像

器具：MLC02-HC27K-24D-B
照明設計：MGS 照明設計事務所
設計協力：三幻色
撮影：重本 隆
器具詳細 ≫ P.19

妙心寺桂春院

器具：MLC02-HC27K-24D-B
照明設計：u.L.s Inc
撮影：鈴木文人
器具詳細 ≫ P.19

MICRO SPOTLIGHT

マイクロスポットライト

洗練されたフォルムで展示品を美しく魅せる
着脱自在な超小型スポットライト

適応力の高いスポットライト

着脱が容易なため、異なる配光や高さの器具に変更したり、展示位置に応じて配置を変更したりと、企画展示・宝飾店・物販店のスポットライトに最適です。

四方から照射したい場合

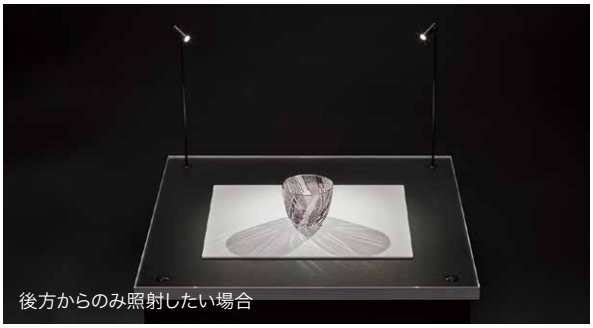
後方からのみ照射したい場合

こだわり抜いたフォルムと技術

指先ほどの小さなヘッド、極限まで細さを追求したシャフト。マシニング加工のシャープな仕上がりで高級感を演出します。

早稲田大学會津八一記念博物館

器具：MSP01-30K-30D-S-150
什器：ITOKI

祐天寺

器具：MSP01-HC30K-30D-S-350
照明設計：灯工舎

MICRO SPOTLIGHT

マイクロスポットライト

屋内専用

定格電圧＝DC5V
消費電力＝1.2W
主素材＝本体：アルミ、ステンレス
　　発光部：PMMA
製品重量＝16g
（シャフト長30mm時）
演色性＝Ra85（標準タイプ）
　　Ra95（高演色タイプ）

Product Components ｜ 製品構成

マイクロスポットライトの点灯には、以下が必要です。

①器具本体
②給電・取り付け用ソケット
③専用電源ユニット

施工前に必要器具が揃っているか確認してください。調光する場合は、別途調光セットが必要です。

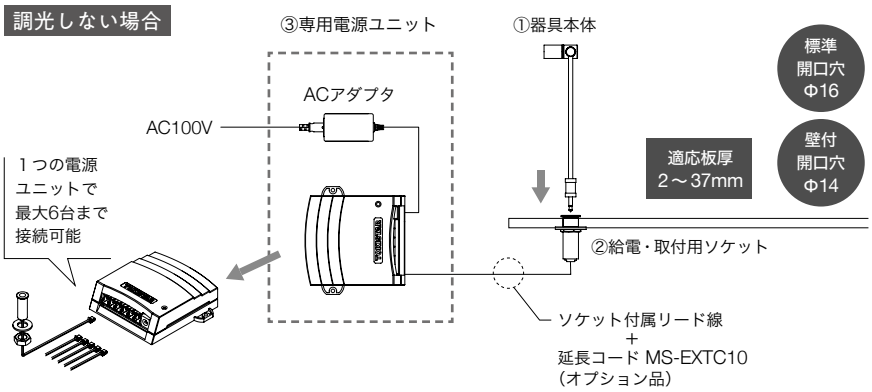

Usage Example ｜ 使用例

※右図のようにマイクロスポットライト6台を設置した場合のシミュレーション

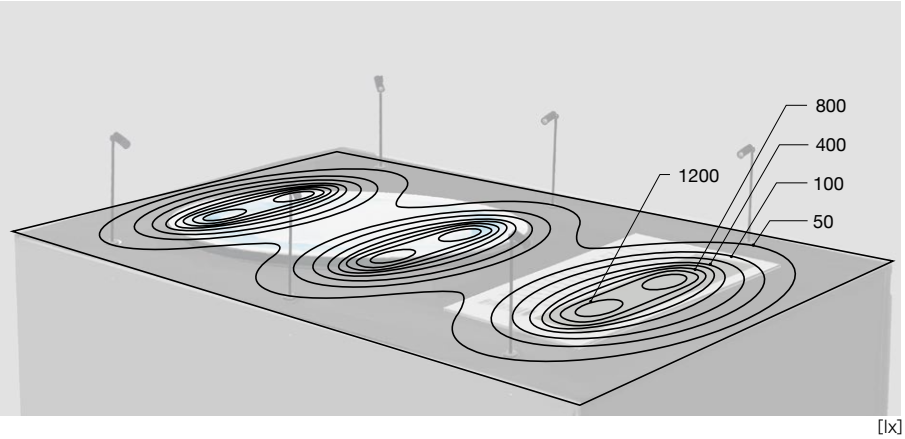

設定 MSP01-HC30K-24D-_-150　6本

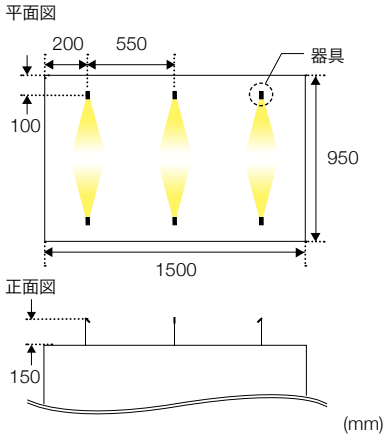

Light Distribution ｜ 照度データ

※標準3000Kを使用した場合　※カッコ内は高演色タイプ3000Kの数値

距離 [mm]	16D 107 lm（82lm）		24D 107 lm（82lm）		30D 88 lm（68lm）	
100	Φ30	65500 (50300)	Φ46	37900 (29100)	Φ55	21200 (16400)
200	Φ60	16400 (12600)	Φ92	9490 (7270)	Φ109	5300 (4090)
300	Φ90	7290 (5580)	Φ138	4220 (3230)	Φ164	2350 (1820)
400	Φ120	4100 (3140)	Φ184	2370 (1820)	Φ218	1320 (1020)
500	Φ140	2620 (2010)	Φ230	1500 (1160)	Φ270	847 (655)

照度 [lx]

Specifications ｜ 寸法

(mm)

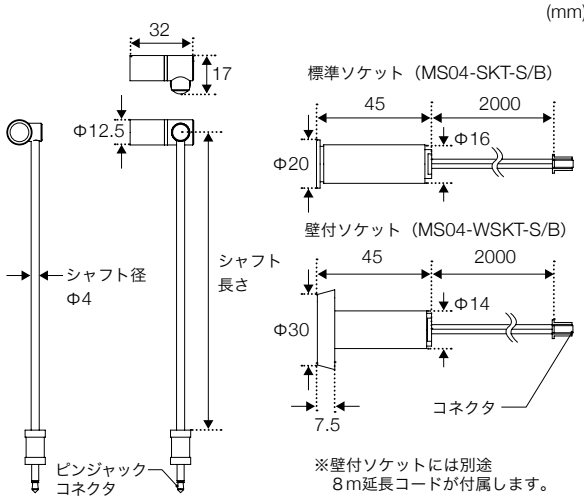

※壁付ソケットには別途8m延長コードが付属します。

STEP 1

必須 器具本体を選択

MSP01-□□K-□□D-□-□□□

光源色		配光	灯体色	シャフト長
標準	高演色	16D:16°	B：ブラック	30mm
27K：2700K	HC27K	24D:24°	S：シルバー	150mm
30K：3000K	HC30K	30D:30°		250mm
35K：3500K	HC35K			350mm
40K：4000K	HC40K	受注生産		
50K：5000K	HC50K	80D:80°		

シャフト長30mm	MSP01-__K-__D-_-30	重量 16g	¥22,000
シャフト長150mm	MSP01-__K-__D-_-150	重量 25g	¥22,500
シャフト長250mm	MSP01-__K-__D-_-250	重量 32g	¥23,000
シャフト長350mm	MSP01-__K-__D-_-350	重量 40g	¥23,500
高演色 シャフト長30mm	MSP01-HC__K-__D-_-30	重量 16g	¥22,000
高演色 シャフト長150mm	MSP01-HC__K-__D-_-150	重量 25g	¥22,500
高演色 シャフト長250mm	MSP01-HC__K-__D-_-250	重量 32g	¥23,000
高演色 シャフト長350mm	MSP01-HC__K-__D-_-350	重量 40g	¥23,500

特注対応

- 灯体色のメッキ加工
- 特注シャフト長※
- 80° 配光
- グレアカットフード

などが可能です。
詳しくはお問い合わせください。
※長さには制限があります。

ゴールド

ブロンズ

グレアカットフード

STEP 2

必須 ソケットを選択

標準ソケット	MS04-SKT-※(キャップ付)	¥5,500
壁付ソケット	MS04-WSKT-※(延長コード(8m)含)	¥16,000

※ソケット色：B＝ブラック、S=シルバー

※画像はブラック色です。

※画像はブラック色です。

STEP 3

必須 電源・調光器を選択

調光しない場合

専用電源ユニット	LPS-350-6CH-04	点灯可能数1～6	¥15,000

調光する場合

トキスター調光器を使用する場合

MS調光器付調光セット	LPS-MS-FFDMRJ/A	点灯可能数1～6	¥57,000

トキスター調光器（小型）を使用する場合

MS調光機能付電源セット	LPS-MS-DIM	点灯可能数1～6	¥24,000

※調光時の配線、他社製の調光機を使用する場合等については、WEBカタログ、WEB取扱説明書をご参照ください。≫ www.toki.co.jp/tokistar/

専用電源ユニット
LPS-360-6CH-04

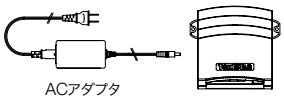

MS調光器付調光セット
LPS-MS-FFDMR

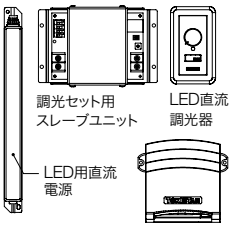

MS調光機能付電源セット
LPS-MS-DIM

MS調光機能付電源セットを
什器内に設置した際のイメージ

STEP 4

任意 オプションを選択

延長コード(8m)	MS-EXTC10	¥3,500

ご注文へ

※表示価格は全て税抜価格です。

MICRO DISPLAY BARLIGHT

マイクロディスプレイバーライト

細く・明るく・目立たない
展示の邪魔をしないバーライト

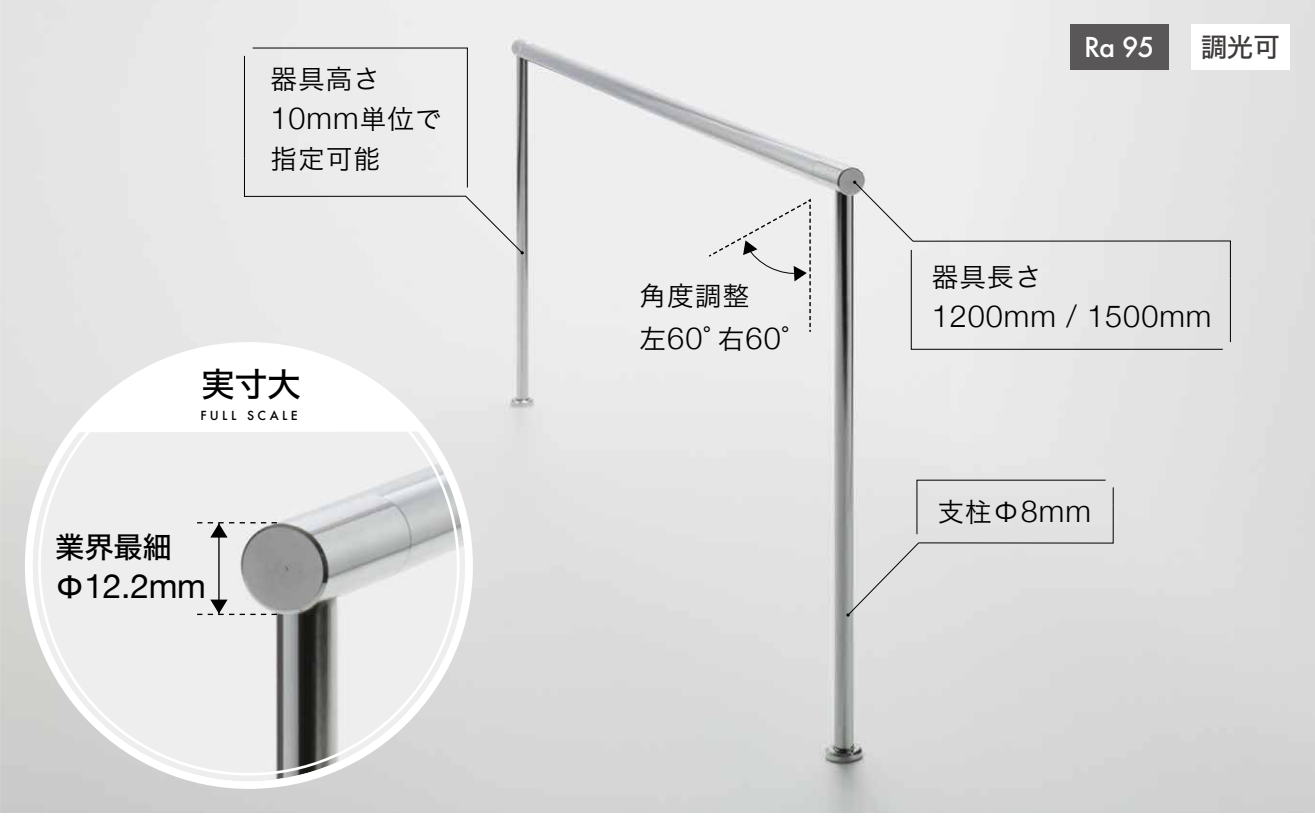

※この画像は、撮影用の長さ640mmの器具を使用しております。販売品の長さは、1200mm/1500mmの2種類を取り扱っています。

高演色の光、さらに調光も可能

高い演色性（Ra95）で、展示品本来の色味を維持します。調光にも対応し、展示品に合わせた最適な光へ調整可能です。

ショーケースの広い範囲を照射

広い配光を有し、ショーケース内の展示品を照らします。また、角度調整ができるため、照射面を自在にコントロール可能。狙った場所に光を届けます。

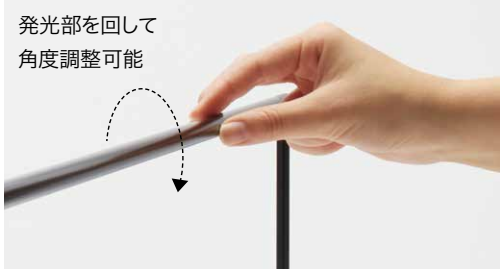

※点灯中や消灯直後は器具が熱くなっていますので手袋をしてから角度調節を行ってください。

CG イメージ

MICRO DISPLAY BARLIGHT

マイクロディスプレイバーライト

屋内専用

定格電圧＝DC24V
消費電力＝L1200：23.0W
L1500：25.9W
主素材＝本体：アルミ、鉄
発光部：PC
製品重量＝L1200：600g（H500mmの場合）
L1500：850g（H500mmの場合）
演色性＝Ra95
リード線＝AWG22（0.3mm2相当）x2 2m

Product Components ｜ 製品構成

マイクロディスプレイバーライトの点灯には、以下が必要です。

①器具本体
②DCジャックコード（器具に同梱）
③ACアダプタ

施工前に必要器具が揃っているか確認してください。調光する場合は、別途調光セットが必要です。

※電気工事は不要です。

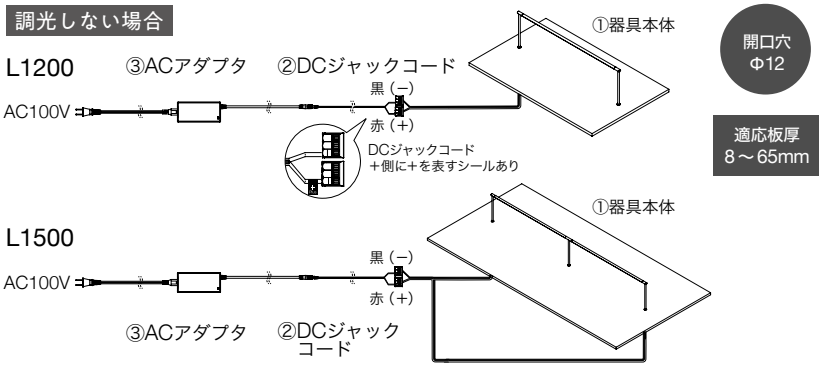

Usage example ｜ 使用例

※右図のようにL1200のマイクロディスプレイバーライトを設置した場合のシミュレーション

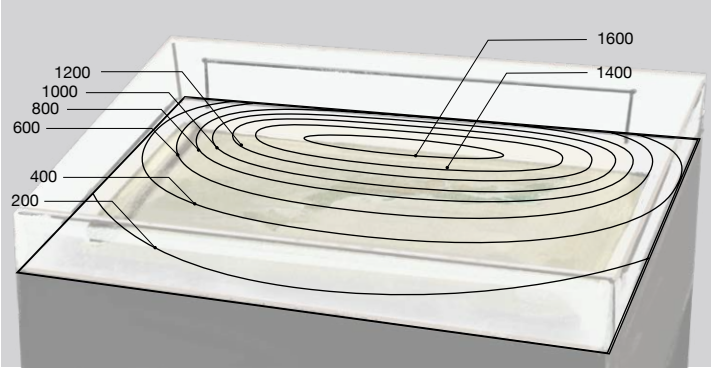

設定 MDB01-HC30K-L1200

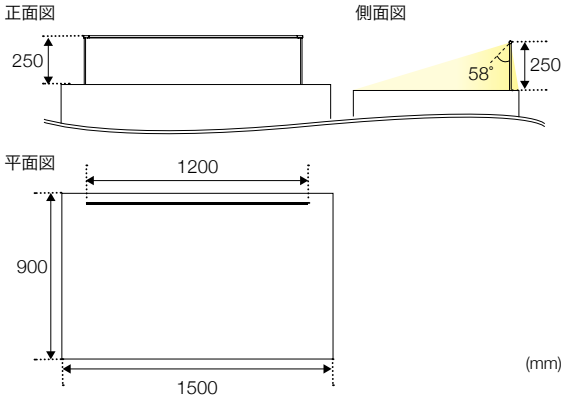

Light Distribution ｜ 照度データ

※L1200mm、H250mm、HC30Kを使用した場合

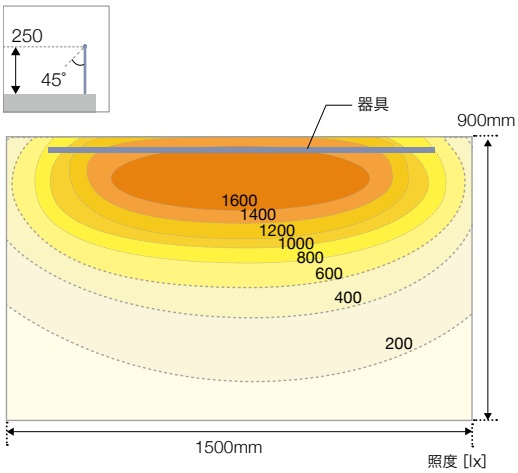

Specifications ｜ 寸法

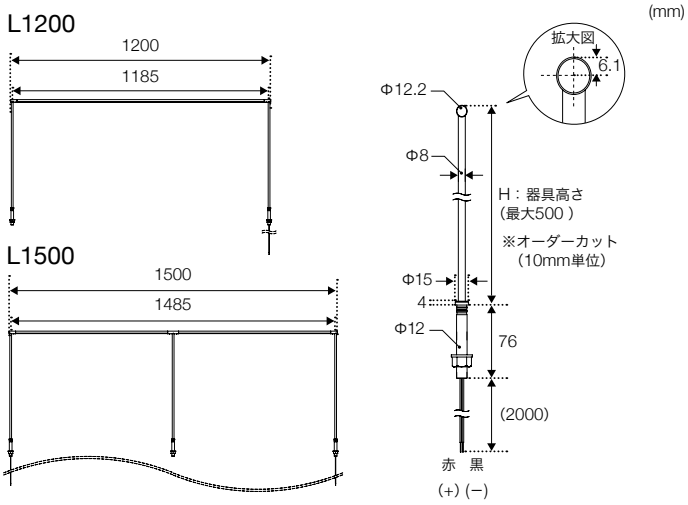

STEP 1

必須 器具本体を選択

MDB01-HC□□K-□-L□□□□

光源色	灯体色	器具長
HC30K：3000K HC35K：3500K HC40K：4000K HC50K：5000K	B：ブラック C：クロームメッキ	L1200：1200mm L1500：1500mm

L1200

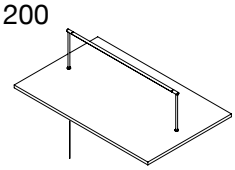

L1500

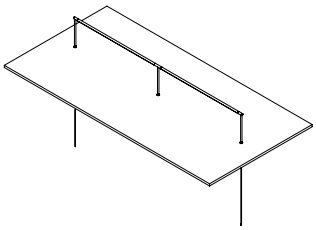

器具長さ1200mm	MDB01-HC__K-_-L1200	¥50,000
器具長さ1500mm	MDB01-HC__K-_-L1500	¥80,000

STEP 2

必須 器具高さを決定・支柱カットを選択

支柱カット（L1200用）	MDB-CUT2	¥2,000
支柱カット（L1500用）	MDB-CUT3	¥3,000

製作範囲：150～500mm
製作単位：10mm

※支柱カットで指定した長さ＝仕上がり器具高さになります。

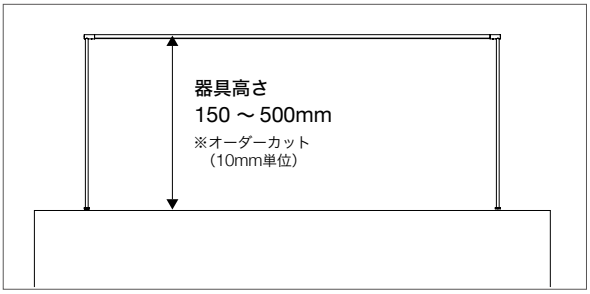

STEP 3

必須 電源・調光器を選択

調光しない場合

ACアダプタ	LPS-M-36-24	¥16,500

調光する場合

ACアダプタ	LPS-M-36-24	¥16,500
＋		
小型調光器(ワンタッチコネクタ付)	SDIM-CON	¥16,000

ACアダプタ
LPS-M-36-24

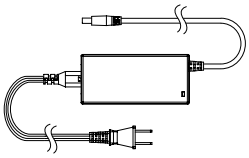

小型調光器(ワンタッチコネクタ付)
SDIM-CON

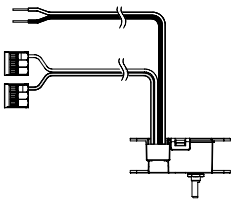

ご注文へ

※表示価格は全て税抜価格です。

MICRO TRACKLIGHT

マイクロトラックライト

現場で光を自在に調整できる
超小型ユニバーサルスポットライト

存在は最小限。使い勝手は自由自在

照射対象物のレイアウト変更に対応でき、レールを縦・横方向ともに取り付け可能なので立体的に照射することができます。光源が直接目に入るのを防ぐグレアカットフード（グレアカットアングル 35°）の有無をご注文時にお選びいただけます。

棚下照明で望まれる低背フォルム

器具の高さが抑えられているので、棚下照明でも目立ちません。また、取付クリップをネジ止めするだけで施工できる給電レールを使い、好きな位置にワンタッチで着脱できます。台数の変更も簡単に行えます。

the b 銀座

器具：MTK01-27K-30D-B-H

THE GINZA

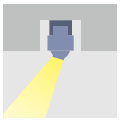

器具：MTK01-40K-24D-W
設計：Rin design

MICRO TRACKLIGHT

マイクロトラックライト

屋内専用

定格電圧＝DC24V
消費電力＝1.6W
主素材＝本体：アルミ
発光部：PMMA
レール：PC
製品重量＝20g
演色性＝Ra85（標準タイプ）
Ra95（高演色タイプ）

Product Components ｜ 製品構成

マイクロトラックライトの点灯には、以下が必要です。

①器具本体
②MTK専用トラックレール
③MTK給電フィーダ
④電源

施工前に必要器具が揃っているか確認してください。調光する場合は、別途調光セットが必要です。

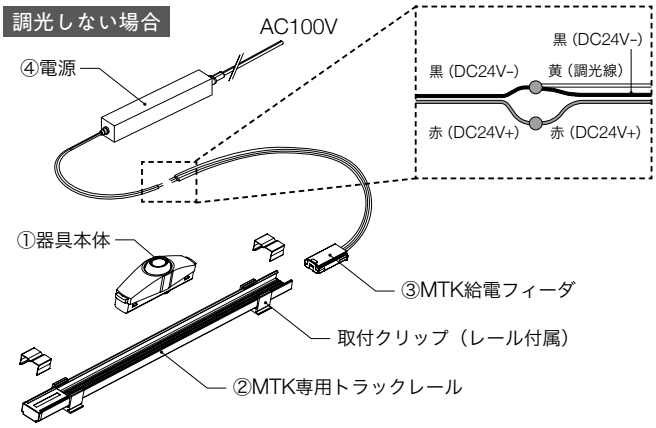

推奨施工寸法 (mm)

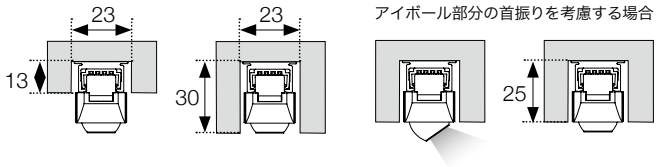

Usage example ｜ 使用例

※下図のようにマイクロトラックライトを2台設置した場合のシミュレーション

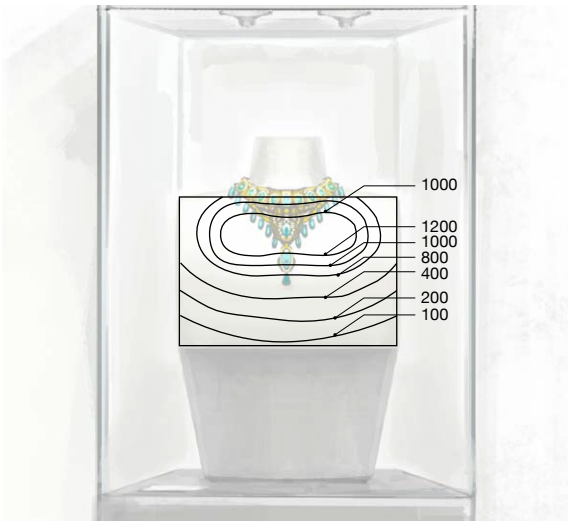

[lx]

設定 MTK01-HC30K-24D-_-H　2個

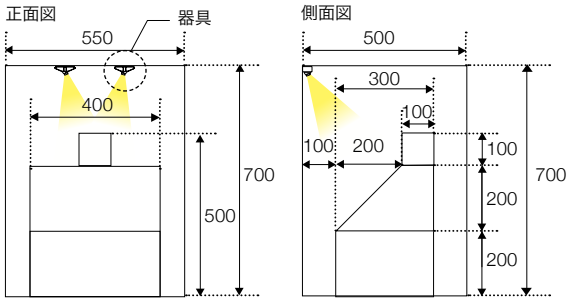

Light Distribution ｜ 照度データ

※標準3000Kを使用した場合　※カッコ内は高演色タイプ3000Kの数値

距離 [mm]	16D 107 lm（82lm） 照度 [lx]	24D 107 lm（82lm） 照度 [lx]	30D 88 lm（68lm） 照度 [lx]
100	Φ30 65500 (50300)	Φ46 37900 (29100)	Φ55 21200 (16400)
200	Φ60 16400 (12600)	Φ92 9490 (7270)	Φ109 5300 (4090)
300	Φ90 7290 (5580)	Φ138 4220 (3230)	Φ164 2350 (1820)
400	Φ120 4100 (3140)	Φ184 2370 (1820)	Φ218 1320 (1020)
500	Φ140 2620 (2010)	Φ230 1500 (1160)	Φ270 847 (655)

Specifications ｜ 寸法

(mm)

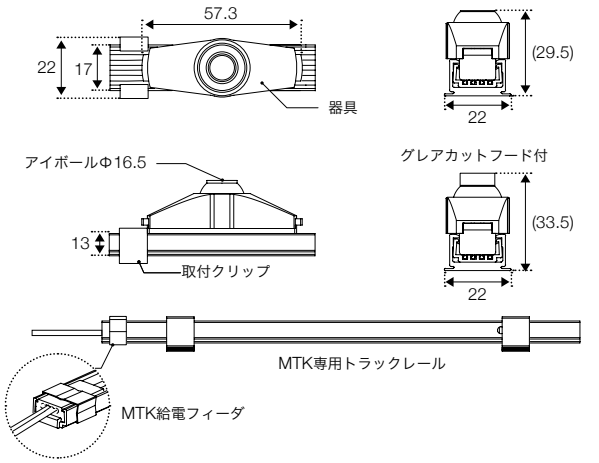

STEP 1

必須 器具本体を選択

MTK01-□□K-□□D-□-□

光源色		配光	灯体色	グレアカットフード
標準	高演色	16D:16°	B：ブラック	H：フード付
27K：2700K	HC27K	24D:24°	S：シルバー	
30K：3000K	HC30K	30D:30°	W：ホワイト	
35K：3500K	HC35K			
40K：4000K	HC40K	受注生産 80D:80°	※フード付の場合は80°配光はお選びいただけません。	
50K：5000K	HC50K			

本体	MTK01-__K-__D-__-__	¥23,000

※灯体色：メッキ対応が可能です。詳しくはお問い合わせください。

STEP 2

必須 MTK専用トラックレールの長さを決定・選択

MTK専用トラックレールB or W(1.25m)	MTK-TK※-1.25m(※色：BK、WH)	¥4,500
MTK専用トラックレールB or W(2.45m)	MTK-TK※-2.45m(※色：BK、WH)	¥9,000

※弓のこや工業用はさみを使って、施工箇所に合わせた長さに切断可能です。

STEP 3

必須 MTK給電フィーダを MTK専用レールと同数 選択

MTK給電フィーダ レール色：B or W	MTK-LC※-CLB(※色：BK、WH)	¥2,500

※MTK給電フィーダはレールの本数分必要になります。

STEP 4

必須 電源・調光器を選択

調光しない場合

LED用直流電源	LPS-21.6-24	点灯可能数1～13	￥16,500

調光する場合

トキスター調光器を使用する場合

調光器付調光セット	DIMSET-21.6-DMRJ/A	点灯可能数1～13	¥46,000

トキスター調光器（小型）を使用する場合

LED用直流電源	LPS-21.6-24	点灯可能数1～13	￥16,500
＋			
小型調光器	SDIM-BLT	点灯可能数1～13	¥15,000

※調光時の配線、他社製の調光機を使用する場合等については、WEBカタログ、WEB取扱説明書をご参照ください。≫ www.toki.co.jp/tokistar/

LED用直流電源
LPS-21.6-24

調光器付調光セット
DIMSET-21.6-DMRJ/A

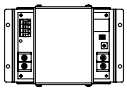

調光セット用
スレーブユニット

LED直流
調光器

LED直流電源

小型調光器
SDIM-BLT

STEP 5

任意 オプションを選択

レールカバー(1m)	MTK-CVBK ※ブラックのみ	(1m定尺)	¥2,500
MTKフレキシブルコネクタ 色：BまたはW	MTK※-FC200 (※色：BK、WH)	連結ケーブル長さ 200mm	¥2,000

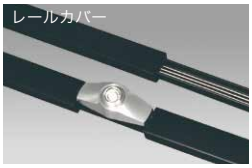

ご注文へ

※表示価格は全て税抜価格です。

MICRO LIGHT CANNON

マイクロライトキャノン

小さな砲台で狙い撃つ
超小型スポットライト

小さなボディにパワーを秘めたスポットライト

寺社仏閣から博物館のショーケースまで、さまざまなシチュエーションで活躍します。
コンパクトながら明るく、狙った場所に、的確に光を届けます。

個別調光により適材適所の光を

マイクロライトキャノンには、個別調光回路が備わっています。ひとつひとつの明るさを調光したいときには、オプションの個別調光用マグネットを灯体に近づけることで個別調光（無段階調光）が可能です。

祐天寺

器具：MLC02-HC30K-24D-B
照明設計：灯工舎

国立工芸館

器具：MLC02-HC40K-24D/16D-W

MICRO LIGHT CANNON

マイクロライトキャノン

屋内専用

定格電圧＝DC24V
消費電力＝2.6W
主素材＝本体、レール：アルミ
　　発光部：PMMA
製品重量＝33g（本体）
　　330g/m（レール）
演色性＝Ra85（標準タイプ）
　　Ra95（高演色タイプ）
グレアカットアングル＝30°

Product Components ｜ 製品構成

マイクロライトキャノンの点灯には、以下が必要です。

①器具本体
②ミニマルトラックレール
③給電フィーダセット（レールに装着して出荷）
④電源

施工前に必要器具が揃っているか確認してください。
調光する場合は、別途調光セットが必要です。

調光しない場合

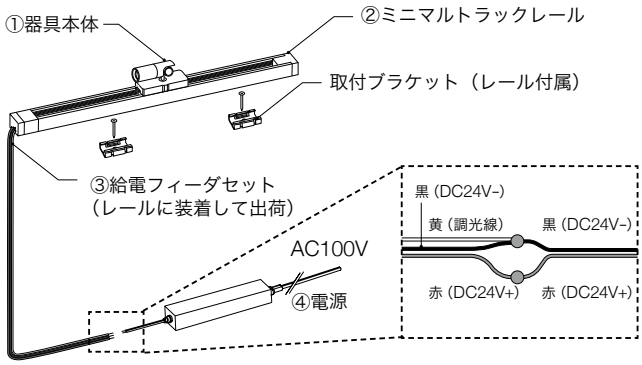

推奨施工寸法

(mm)

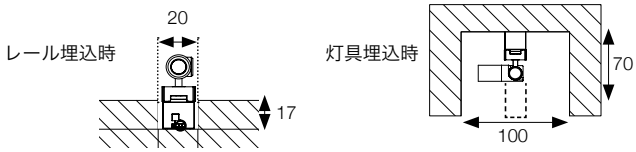

Usage Example ｜ 使用例

※下図のようにマイクロライトキャノンを8台設置した場合のシミュレーション

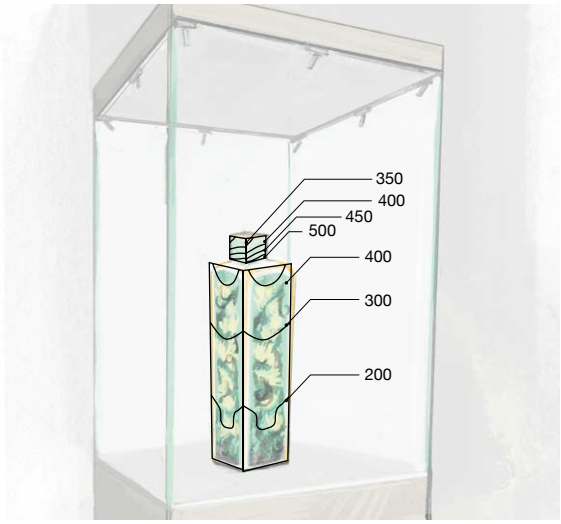

[lx]

設定
MLC02-HC35K-24D-_　8個

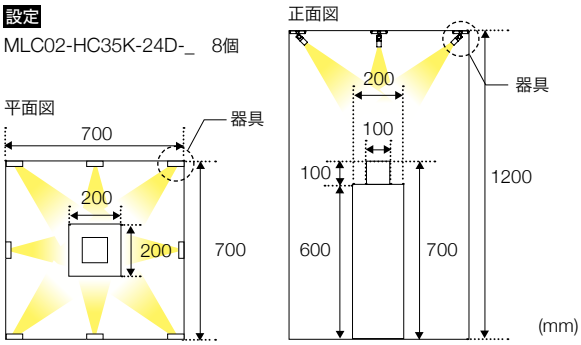

Light Distribution ｜ 照度データ

※標準3000Kを使用した場合　※カッコ内は高演色タイプ3000Kの数値

距離 [mm]	16D 114 lm (103lm)		24D 114 lm (103lm)		30D 95 lm (76lm)	
500	Φ150	2945 (2661)	Φ250	1529 (1382)	Φ280	986 (788)
1000	Φ300	736 (665)	Φ490	382 (345)	Φ570	246 (197)
1500	Φ450	327 (296)	Φ740	170 (154)	Φ850	110 (88)
2000	Φ600	184 (166)	Φ990	96 (86)	Φ1130	62 (49)
2500	Φ750	118 (106)	Φ1240	61 (55)	Φ1410	39 (32)

距離 [mm]　　照度 [lx]

Specifications ｜ 寸法

(mm)

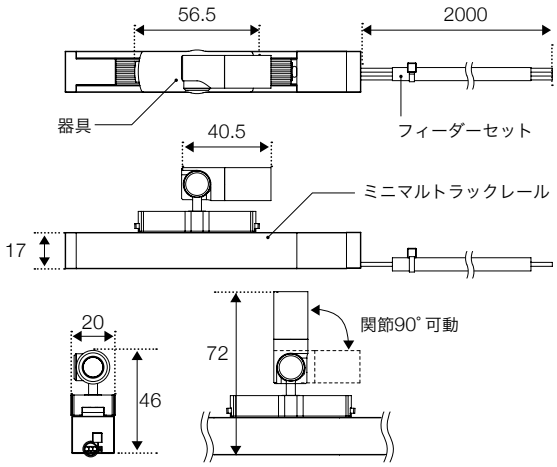

STEP 1

必須 器具本体を選択

MLC02-□□K-□□D-□

光源色		配光	灯体色
標準	高演色	16D：16°	B：ブラック
27K：2700K	HC27K	24D：24°	PW：ピュアホワイト
30K：3000K	HC30K	30D：30°	
35K：3500K	HC35K		
40K：4000K	HC40K		
50K：5000K	HC50K		

本体	MLC02-__K-__D-_	¥29,000

STEP 2

必須 ミニマルトラックレールの長さを決定・選択

ミニマルトラックレール	MIN-TK24V-※（※レール色：B、PW）	¥5,000/m

製作範囲：0.2m～2.4m
製作単位：0.1m(10cm)
付属品：取付ブラケット(1.2mまで2個、1.8mまで3個、2.4mまで4個)

STEP 3

必須 給電フィーダセットを ミニマルトラックレールと同数 選択

給電フィーダセット	MIN-LC-※（※色：B、PW）	¥10,000

※ミニマルトラックレール1本につき、必ず給電フィーダセット1式が必要となります。
給電フィーダセットは、工場にてミニマルトラックレールに装着して、出荷いたします。

STEP 4

必須 電源・調光器を選択

調光しない場合

LED用直流電源	LPS-21.6-24	点灯可能数1～8	¥16,500

調光する場合

トキスター調光器を使用する場合

調光器付調光セット	DIMSET-21.6-DMRJ/A	点灯可能数1～8	¥46,000

トキスター調光器（小型）を使用する場合

LED用直流電源	LPS-21.6-24	点灯可能数1～8	¥16,500
＋			
小型調光器	SDIM-BLT	点灯可能数1～8	¥15,000

※調光時の配線、他社製の調光機を使用する場合等については、WEBカタログ、WEB取扱説明書をご参照ください。≫ www.toki.co.jp/tokistar/

LED用直流電源
LPS-21.6-24

調光器付調光セット
DIMSET-21.6-DMRJ/A

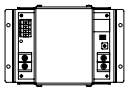

調光セット用
スレーブユニット

LED直流
調光器

LED直流電源

小型調光器
SDIM-BLT

STEP 5

任意 オプションを選択

個別調光用マグネット	DIM-MGSTK	伸縮式	¥7,000
取付ブラケット(2個入)	MIN-BKT2	壁付時追加用	¥2,000

個別調光用マグネット

取付ブラケット(2個入)

ご注文へ

※表示価格は全て税抜価格です。

DUCTRAIL FOCAL SPOT

ダクトレールフォーカルスポット

その作品を際立たせる
超狭角3° 配光のスポットライト

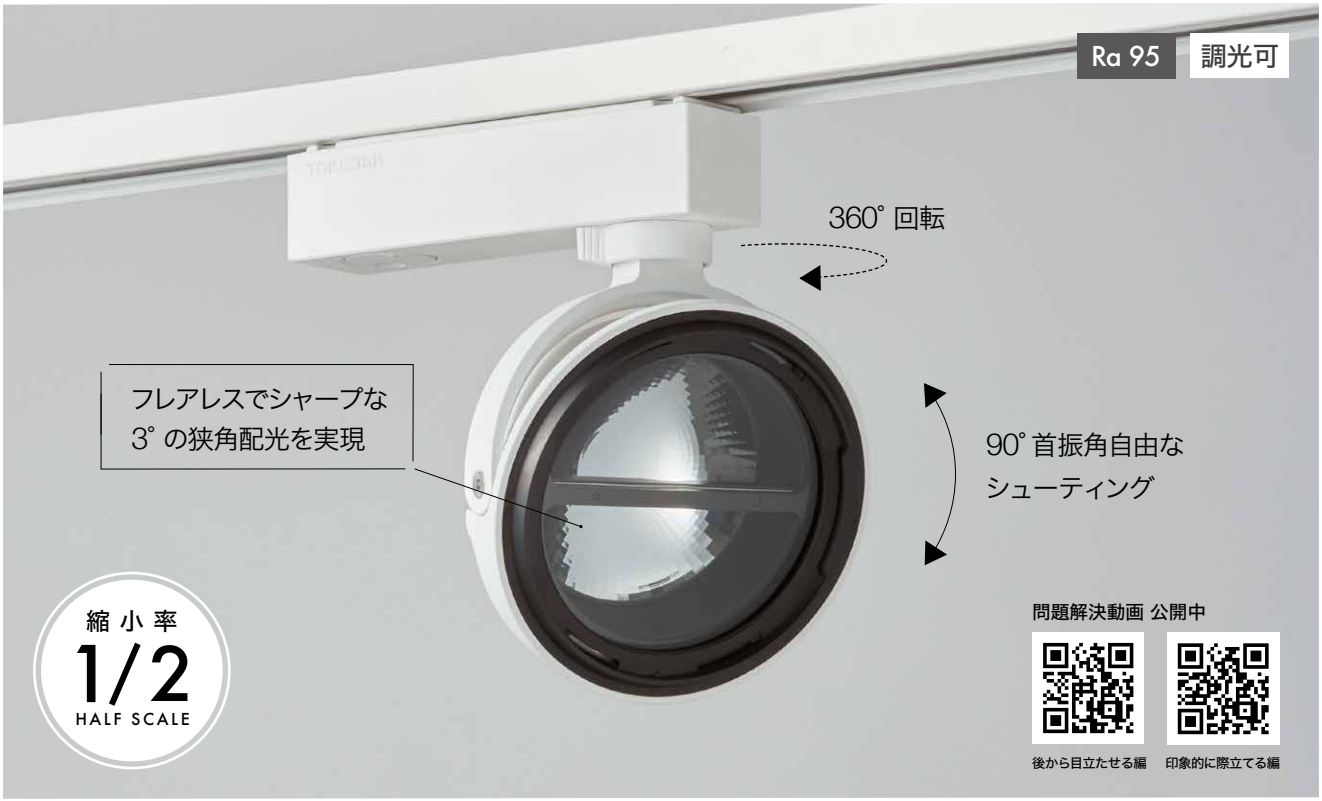

照らしたいところだけを照らす超狭角配光

床や壁、他の展示物などに光が当たらない超狭角配光のスポットライトです。本当に照らしたい展示物のみを印象的に引き立たせます。

フレアのない美しい光

独自設計の多面鏡リフレクタによって光を均質化し、輪郭の柔らかいフレアのない光を実現しました。
またLED側面から出る光の色ムラは反射させずに吸収、リフレクタの工学性能を最大限引き出すための薄膜ダイレクト蒸着メッキ方式を採用するなど、配光が狭いだけでなく、美しい光にもこだわっています。

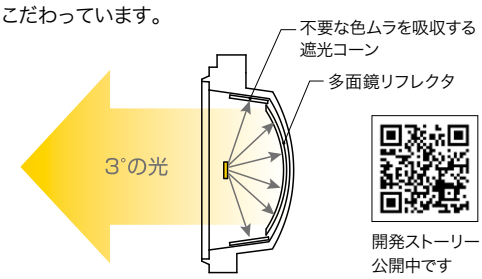

4° 配光、5° 配光へ変換するフィルタ付属

フィルタは現場にて着脱できます。3° の光では狭すぎた場合でも、挟角の中で細かな配光調整が可能です。展示物の大きさや距離によってご利用ください。

東京国立博物館　平成館考古展示室

器具：FSDR01-HC35K-03D-W
設計監修：東京国立博物館　木下史青

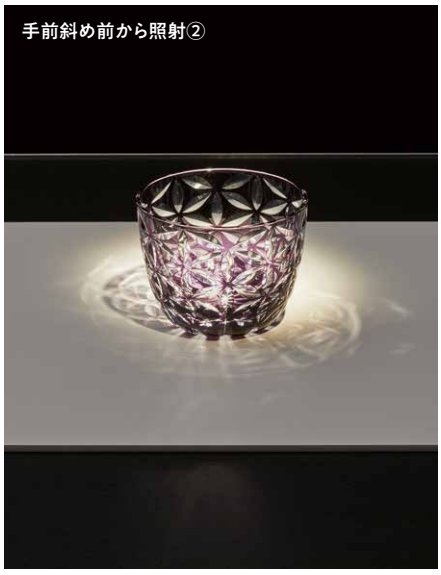

DUCTRAIL FOCAL SPOT

ダクトレールフォーカルスポット

屋内専用

定格電圧＝AC100V
消費電力＝6.5W
皮相電力＝11.2VA
主素材＝本体：PC、アルミ
発光部：強化ガラス
製品重量＝500g
演色性＝Ra95
調光方法＝個別調光
付属品＝4° フィルタ、5° フィルタ

注意 位相制御調光の回路には使用できません

Dimming | 調光

ロータリー式調光ボリュームを内蔵しています。調光カーブの下限値を細かく刻み、低照度空間での使いやすさにこだわりました。

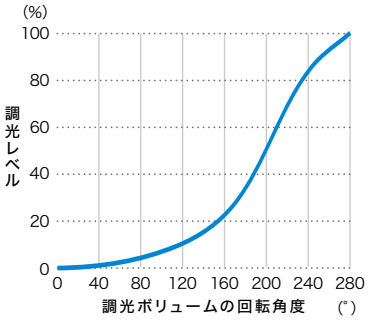

Usage Example | 使用例

※右図のようにダクトレールフォーカルスポットを設置した場合のシミュレーション

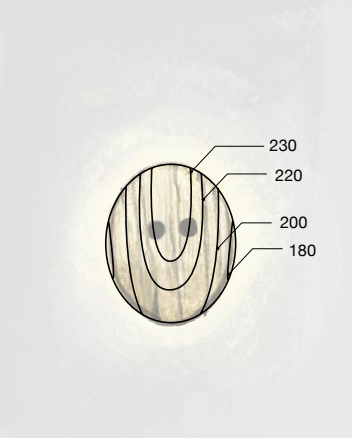

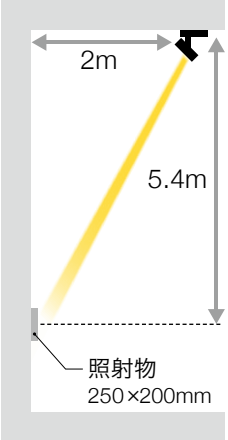

Light Distribution | 照度データ

※3000Kを使用した場合

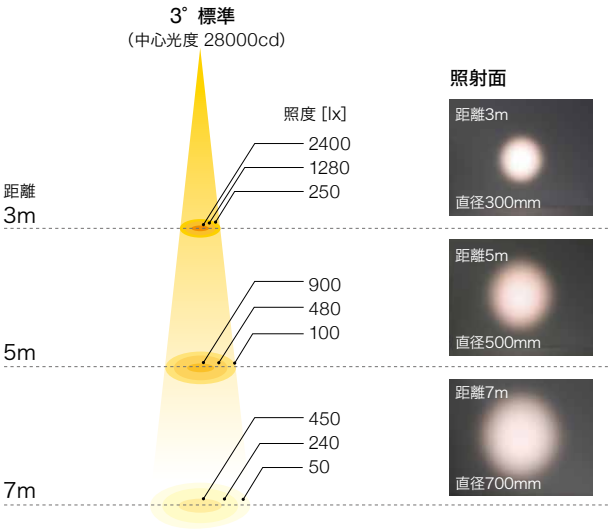

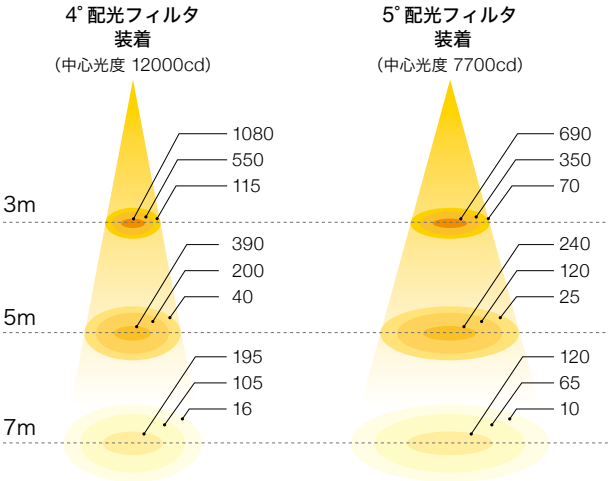

Specifications | 寸法

(mm)

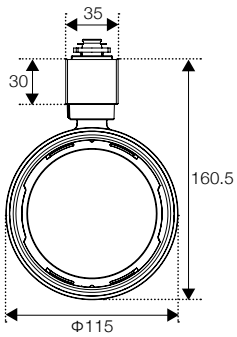

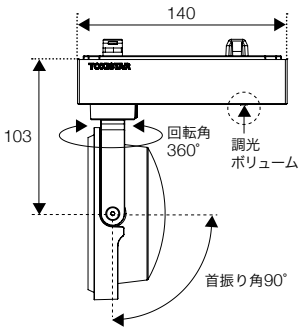

スポット円の直径

		3° 標準	4° 配光フィルタ装着	5° 配光フィルタ装着
器具から照射面までの距離	3m	300mm	500mm	700mm
	5m	500mm	700mm	900mm
	7m	700mm	900mm	1100mm

※表示直径は目安としてご参照ください

STEP 1

必須 器具本体を選択

FSDR01-HC□□K-03D-□

光源色	配光	灯体色
HC30K：3000K HC35K：3500K	03D：3°	B：ブラック W：ホワイト

本体	FSDR01-HC___K-03D-_	¥49,000

※ダクトレールは日本国内用（AC100V）のものを別途ご用意ください。

Point | 配光調整フィルタとは？

4°配光と5°配光それぞれに調整できる2種類の拡散フィルタを標準同梱。拡散フィルタは現場にて着脱できます。3°の光では狭すぎた場合でも、挟角の中で細かな配光調整が可能です。

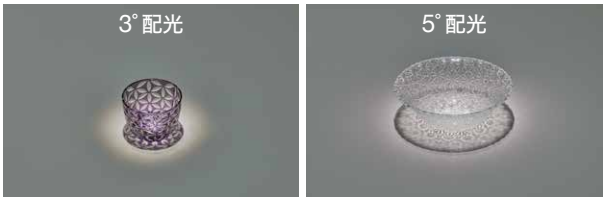

ご注文へ

※表示価格は全て税抜価格です。

Series Items | シリーズ製品

小型サイズの狭角3° ダクトレールスポットライト

DUCTRAIL FOCAL MINI
ダクトレールフォーカルミニ
屋内専用

定格電圧＝AC100V
消費電力＝4.7W
皮相電力＝8VA
主素材＝本体：PBT/PC、アルミ
　　発光部：PMMA
製品重量＝400g
演色性＝Ra95
中心光度＝8055cd（※3000Kの場合）

⚠ 位相制御調光の回路には使用できません

非調光

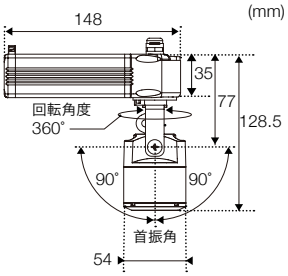

FSMDR01-□□K-03D-□

光源色		配光	灯体色
標準 27K：2700K 30K：3000K 50K：5000K	高演色 HC27K：2700K HC30K：3000K	03D：3°	B：ブラック W：ホワイト

必須 器具本体を選択

本体	FSMDR01-HC30K-03D-_	¥42,000

※ダクトレールは日本国内用（AC100V）のものを別途ご用意ください。
※表示価格は全て税抜価格です。

小型サイズの狭角3° 天井埋め込み式スポットライト

FOCAL SPOT MINI
フォーカルスポットミニ
屋内専用

定格電流＝700mA（定電流）
消費電力＝2.1W
主素材＝本体：アルミ、PBT/PC
　　発光部：PMMA
製品重量＝240g
演色性＝Ra85
中心光度＝10800cd（※3000Kの場合）

Ra95の高演色性タイプもございます。
詳しくはお問い合わせください。

調光可

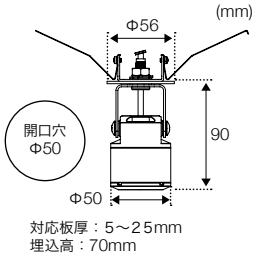

FSM01-□□K-03D-□

光源色		配光	灯体色
標準 27K：2700K 30K：3000K 50K：5000K	高演色 HC27K：2700K HC30K：3000K	03D：3°	B：ブラック W：ホワイト

必須 器具本体を選択

本体	FSM01-___K-03D-_	¥34,000

必須 電源・調光器を選択

調光しない場合

LED用定電流電源	LDCC-3W-700-RE	点灯可能数1	¥6,000

調光する場合

他社製調光器対応電源	LDCC-7W-700PWM	点灯可能数1	¥22,000

※他社製調光器を別途ご用意ください。
※表示価格は全て税抜価格です。

自在配光 SPOTLIGHT

自在配光スポットライト

光の大きさも、形状も、タイミングも、すべてを自在に
常識を突破する光

※この画像は、開発段階のものです。

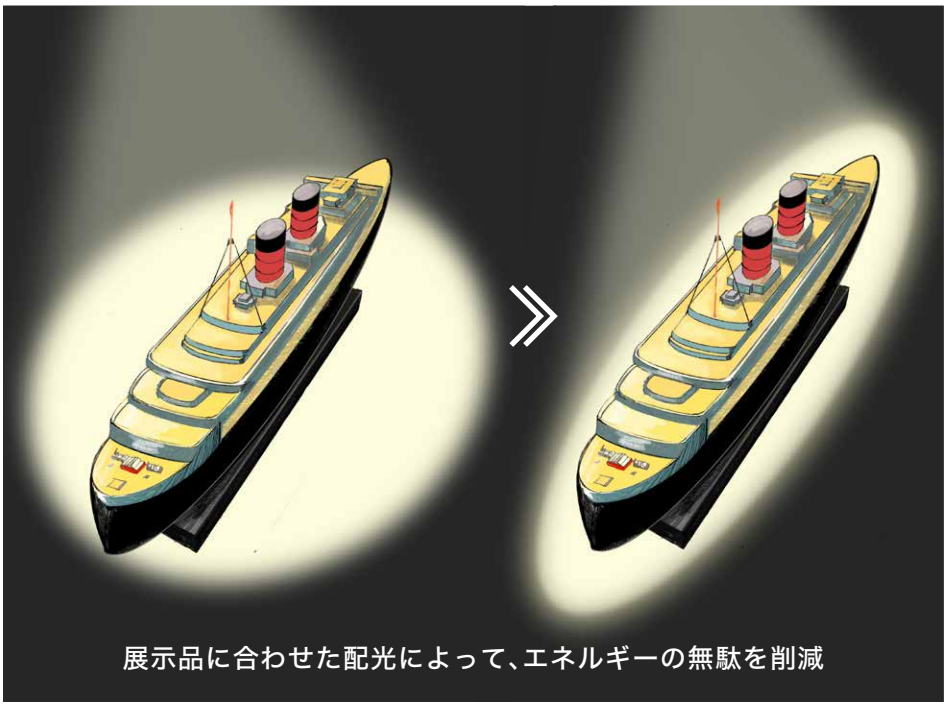

無駄のない光

配光の種類は1万通り。
展示替えのたびに照明器具を変える必要がなく、展示品の形に合わせた最適な光に調整可能。
無駄のない光は展示品を際立たせ、余計なエネルギーを使うこともないので環境にも優しいです。

光を瞬時に切り替える

オプションのタブレット型専用コントローラを使用することで、理想の光へ瞬時に切り替えることができます。タイムラグなく反映されるため、展示品を替える際だけでなく、動きのあるシーンの演出にもご利用いただけます。

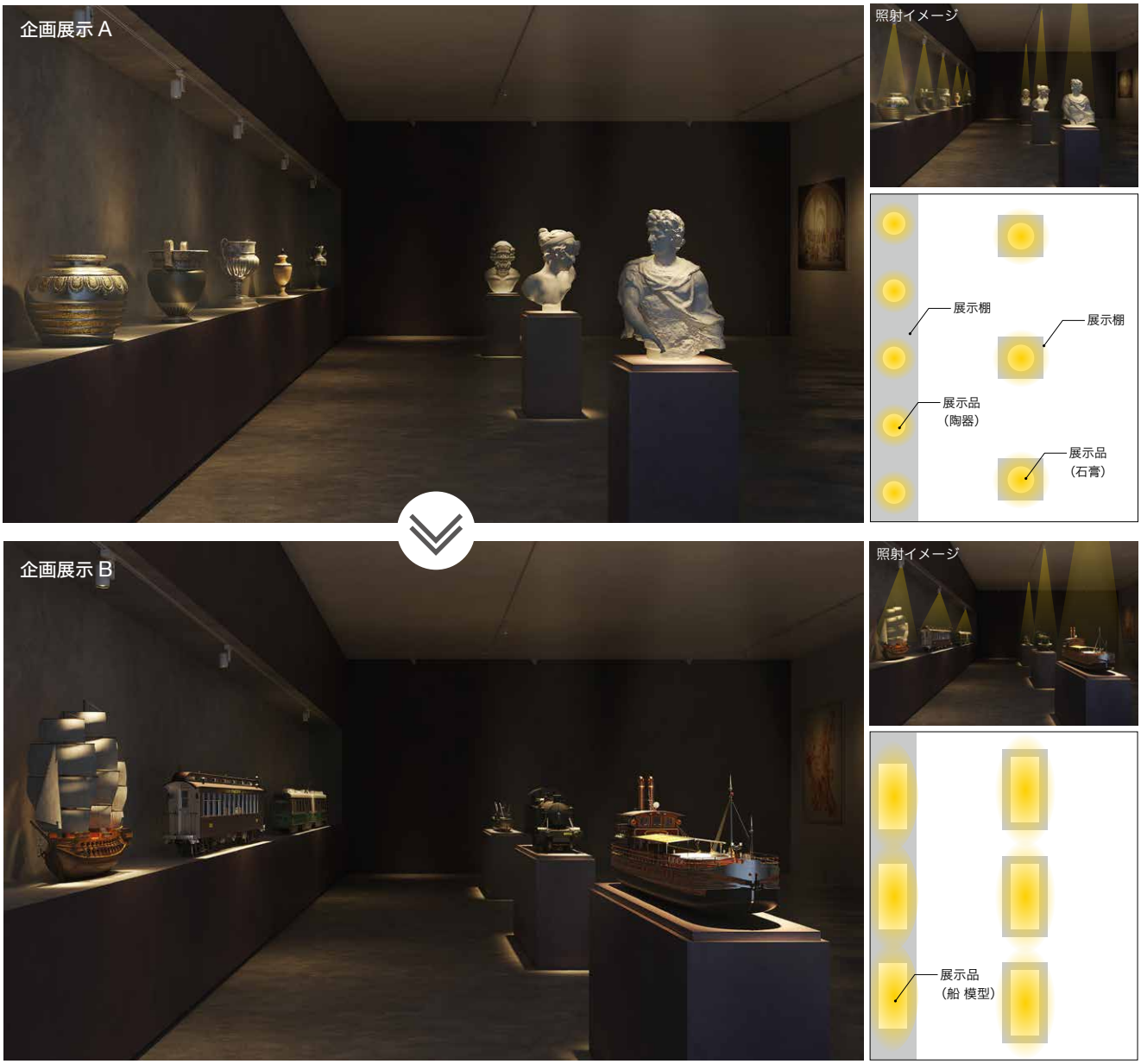

CG イメージ / 美術館企画展示室

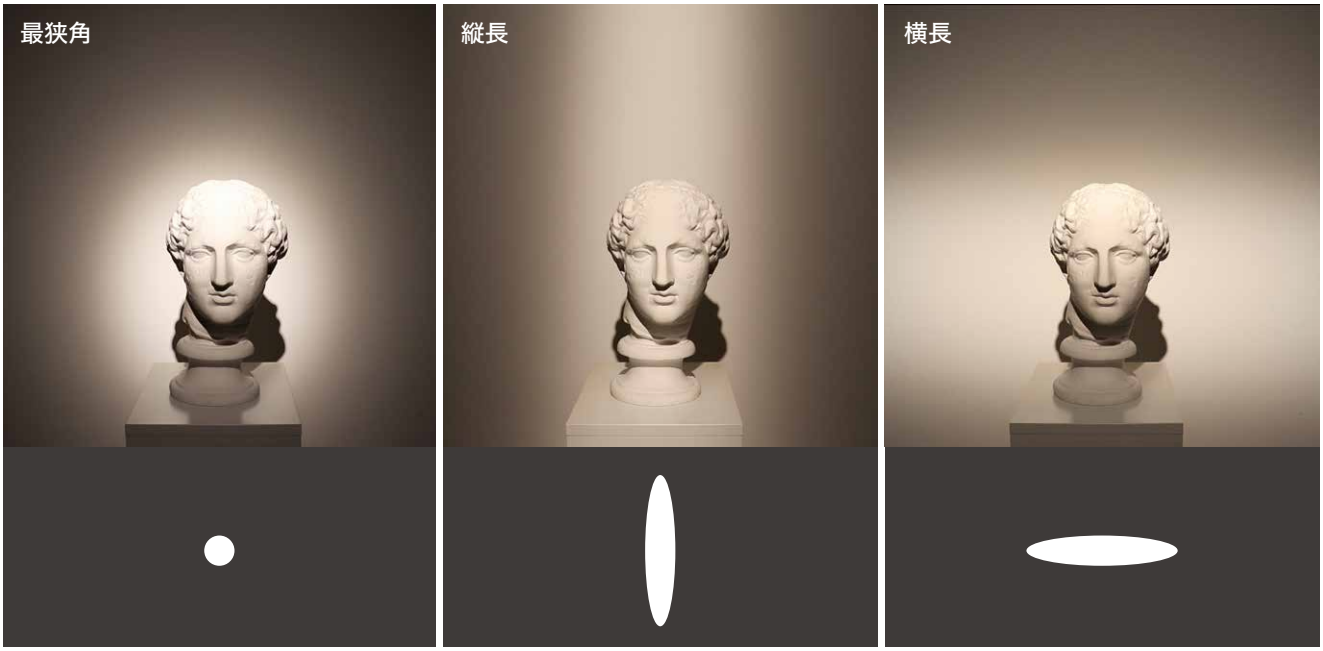

DYNAMIC ADAPTIVE SPOTLIGHT

自在配光スポットライト

屋内専用

定格電圧＝AC100V
消費電力＝16W
皮相電力＝25VA
主素材＝本体：PC-ABS、アルミ
　　発光部：ガラス
製品重量＝950g
演色性＝Ra97（4000K：Ra93）
グレアカットアングル＝28°

注意 位相制御調光の回路には使用できません

Product Components ｜ 製品構成

自在配光スポットライトは、ダクトレールに装着して使用する製品です。

日本国内用ダクトレール（AC100V）

を別途ご用意ください。

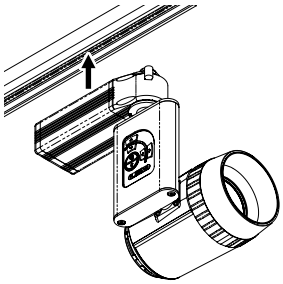

Specifications ｜ 寸法

(mm)

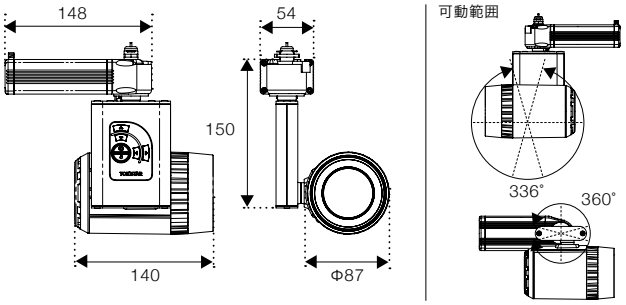

Light Distribution ｜ 照度データ

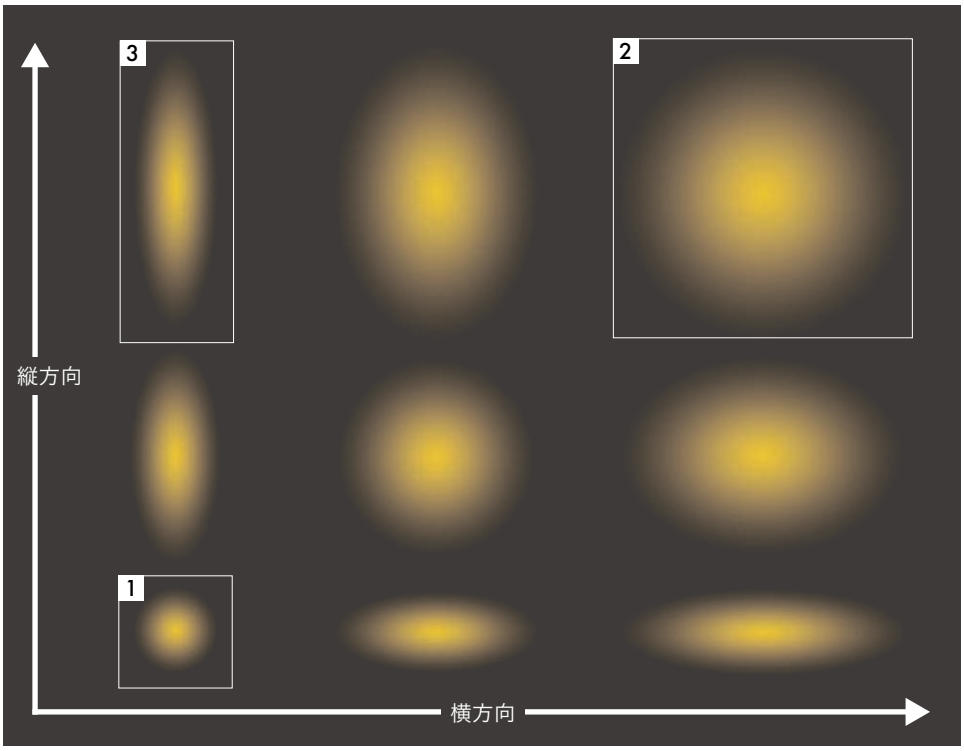

Point ｜ 自在配光とは?

配光は縦方向・横方向の2軸で制御します。一般的な円形状の配光は、10°から50°まで自在に設定することができます。
さらに、縦長・横長・楕円といった形状の配光もコントロールが可能です。もちろん調光機能も備わっています。

配光操作を動画でご確認いただけます。

※チルト角、回転角の調整は手動です。
※下図の数値は参考値です。

1 最狭角（10°）

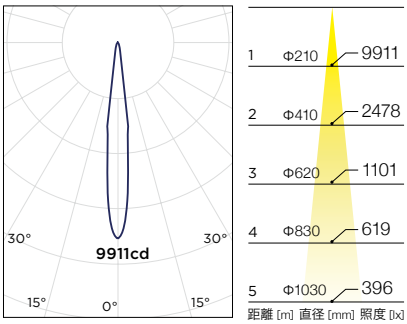

2 最広角（50°）

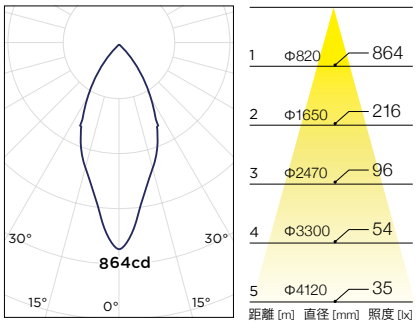

3 縦長

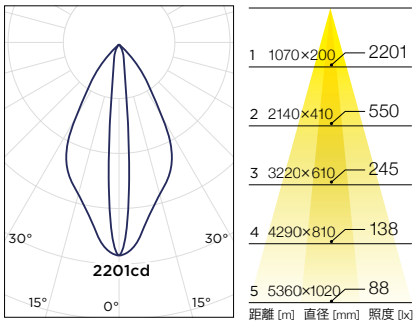

※3000Kを使用、照射面までの距離2mの場合

STEP 1

必須 器具本体を選択

R3T1A-HC□□K-□

光源色
HC24K : 2400K
HC27K : 2700K
HC30K : 3000K
HC35K : 3500K
HC40K : 4000K

灯体色
B : ブラック
W : ホワイト

本体	R3T1A-HC__K-__	¥118,000

※ダクトレールは日本国内用（AC100V）のものを別途ご用意ください。

STEP 2

任意 オプションを選択

タブレット型専用コントローラ	LC-TAB01	¥48,000

Point | タブレット型専用コントローラとは？

配光・明るさは、器具横のボタンで調整できます。または、オプションのタブレット型専用コントローラ（LC-TAB01）をご使用いただくと、より感覚的な配光・調光操作が可能です。専用コントローラでは、複数台を同期点灯させることや、お好みの配光に瞬時に変更して点灯させることもできます。

感覚的な操作

配光を縦横の２軸で、各々 0-100%の 間 で調節可能です。

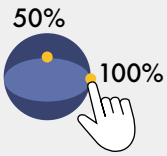

シーンの保存機能

配光・調光の設定に名前をつけて保存。簡単に再現できます。

※カレンダー機能を使いスケジュール管理を行う場合は常時電源を切らずに運用してください。
※時刻補正を行う場合はGPSまたはWiFiに接続するか、マニュアル操作を行ってください。

ご注文へ

※表示価格は全て税抜価格です。

TOKISTAR

独自の尖りある製品で
グローバルに活動する照明ブランド

TOKISTAR は、1981 年照明器具「テープライト」の開発を転機に、照明器具の製造・販売を開始。
これまで東京、ラスベガス、マカオをはじめ、日本全国、世界各地に「光」を届けてきた老舗照明ブランドです。

「テープライト」が TOKISTAR を装飾照明のトップブランドに押し上げて以降、1996 年に間接照明器具「アドバンテージ」を、1999 年には業界の先陣を切って「LED テープライト」を市場へ投入。世界的な建築化照明への流れとも符合し、市場の定番品に育ちました。

現在では国内だけでなく、海を越え米国カリフォルニア州アナハイム、中国上海市でも、それぞれ現地での開発・製造・販売を行っています。

私たちは今後も皆さまに信頼されるサービスの提供や、現場の期待に応える製品づくりへのチャレンジを続けてまいります。

テープライト

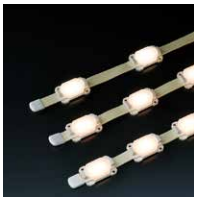
アドバンテージXF

グラディ HB

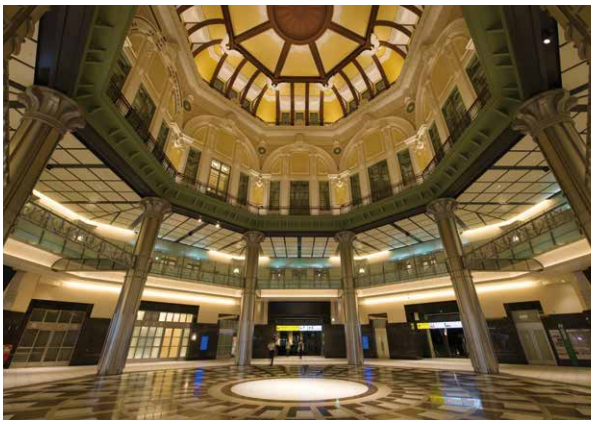
東京駅丸の内駅舎
照明設計：ライティング プランナーズ アソシエーツ

TOKI CORPORATION
トキ・コーポレーション株式会社

143-0006 東京都大田区平和島4-1-23 JSプログレ2F
Tel.03-5763-6121　Fax.03-5763-6130
www.toki.co.jp/tokistar/

WEB

YouTube

※本カタログの記載内容は2023年11月のものです。
内容は予告なく変更される場合があります。