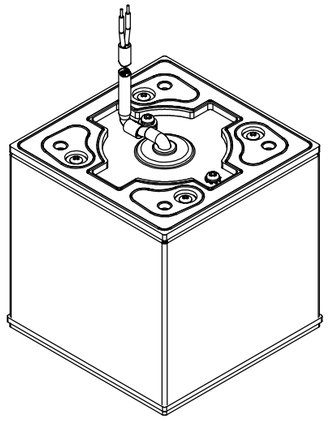

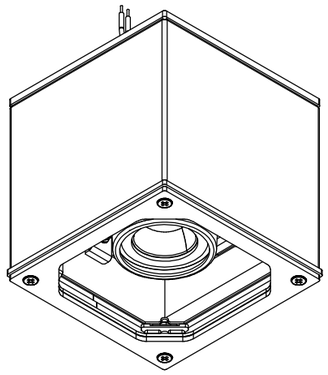

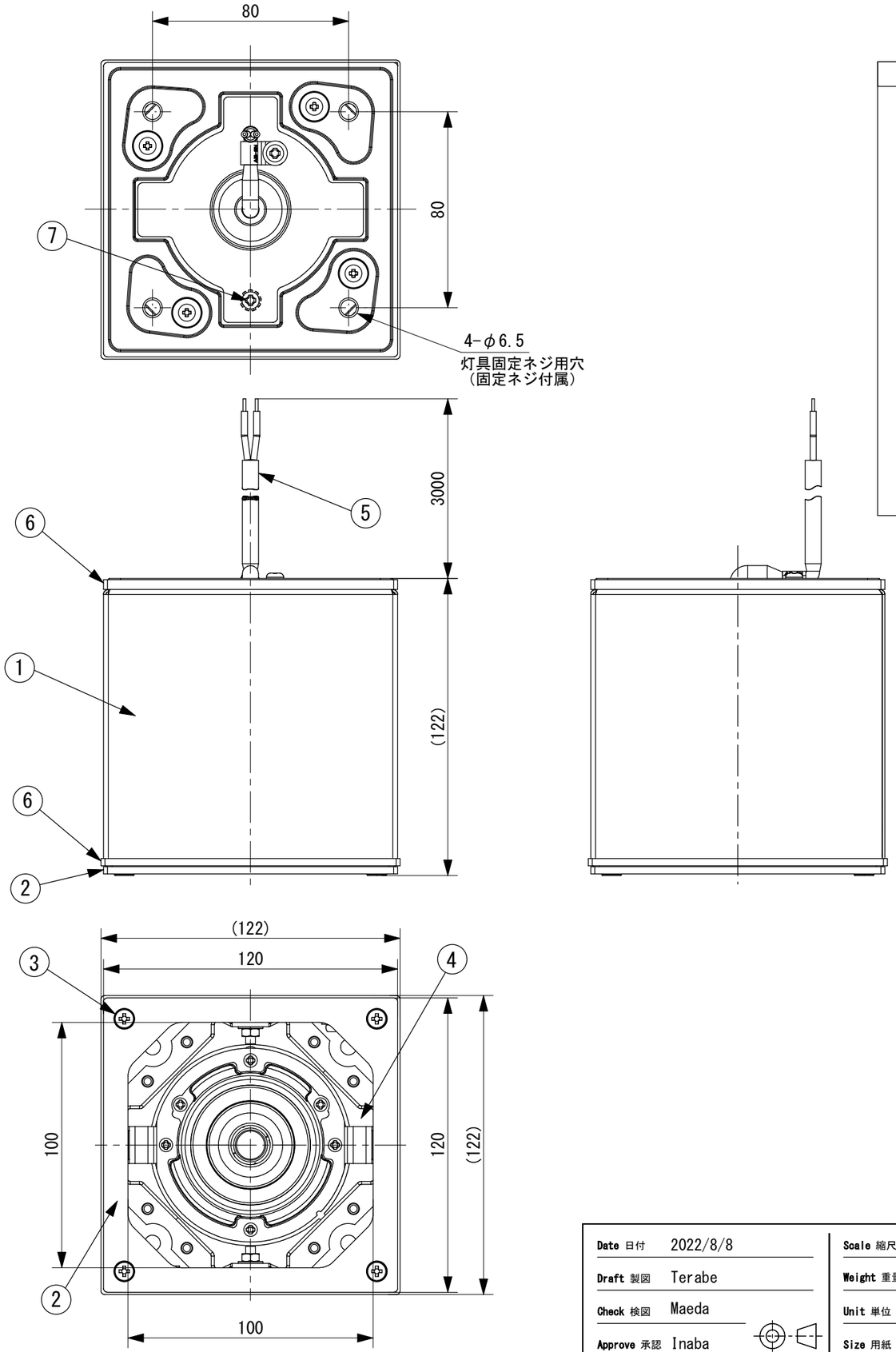

定格仕様

入力電圧	：DC35V
入力電流	：250mA
LED消費電力	：9W
色温度	：27K：2700K、30K:3000K、40K:4000K
配光角	：20D：20°、35D：35°（1/2照射角）
明るさ	：720lm
演色性	：Ra98
本体色	：B:ブラック S:ステンレス（ヘアライン仕上げ）
振り角	：それぞれ直下方向より25度（2軸）
使用温度範囲	：0～55℃
寸法	：120×120×120（mm）
重量	：約1400ｇ
関連法規	：東京消防庁 予防事務審査・検査基準 第3章 火を使用する設備等の技術基準 第2節 各論 第2厨房設備に準拠した設計
電源	：専用LED電源（別途）
調光方式	：PWM、DALI

No.	Parts 部品	Material 材料	Memo 備考
7	アースポイント		M4ネジ
6	パッキン	シリコン	
5	リード線	PVC	AWG18電線 長さ：3m 赤:＋、黒:－ ガラスチューブ
4	ガラス		強化ガラス（4mm）
3	フタ固定ネジ	SUS	M4
2	フタ	SUS	B:ブラック S:ステンレス（ヘアライン仕上げ）
1	灯体本体	SUS	B:ブラック S:ステンレス（ヘアライン仕上げ）

Date 日付	2022/8/8	Scale 縮尺	1:2
Draft 製図	Terabe	Weight 重量	1.4Kg
Check 検図	Maeda	Unit 単位	mm
Approve 承認	Inaba	Size 用紙	A3

Title 名称：業務用レンジフードライト

Product No. 製品番号：RHL01-HC__K-__D-__（色温度 配光 本体色）

TOKI CORPORATION
トキ・コーポレーション株式会社