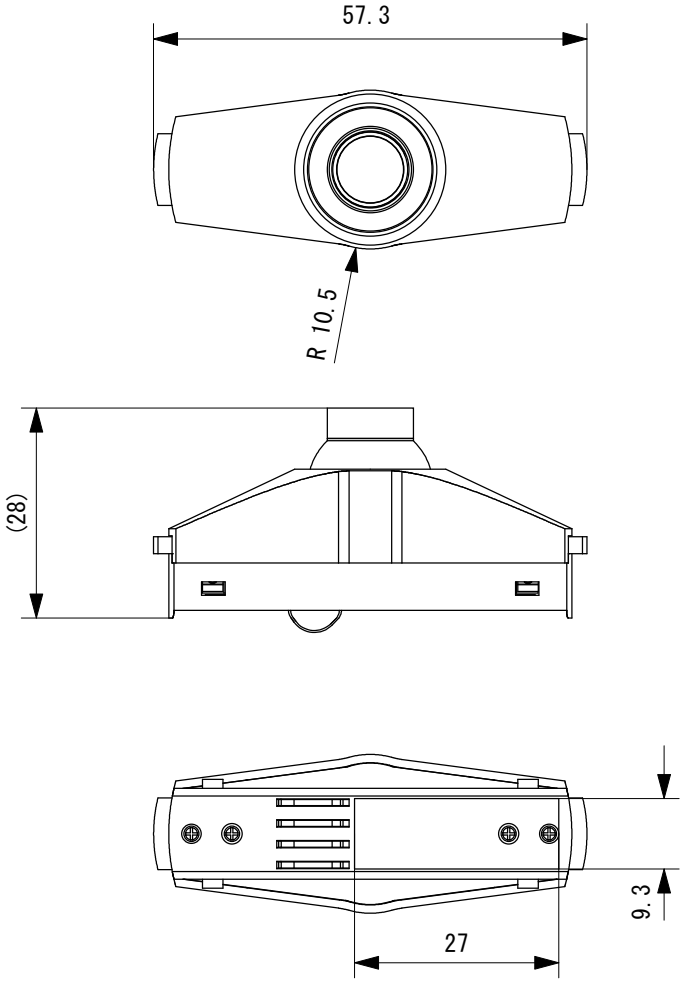

品番例）

MTK01 － 30K － 30D － B － H

光源色　配光　灯体色

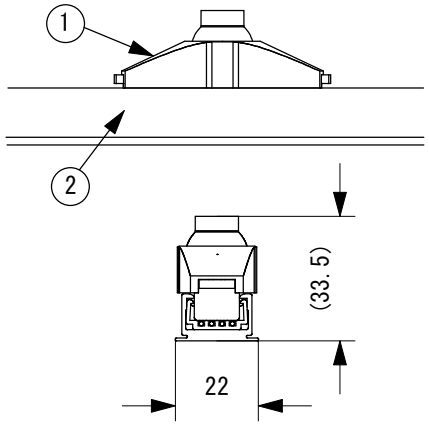

定格仕様	
定格電圧	DC24V
消費電力	1.6W/灯
演色性	標準：Ra85、高演色(HC)：Ra95
光源色	27K、HC27K：2700K
	30K、HC30K：3000K
	35K、HC35K：3500K
	40K、HC40K：4000K
	50K、HC50K：5000K
配光角	16D：16°
	24D：24°
	30D：30°

※グレアカットフードは、後付することはできません。

No.	Parts 部品	Material 材料	Memo 備考
6			
5			
4			
3			
2	給電レール	PC	
1	マイクロトラックライト	アルミ／PC	S：銀、B：黒、W：白

Date 日付	2020/7/16	Scale 縮尺	1:1
Draft 製図	Y.Terabe	Weight 重量	約20g（灯体）
Check 検図	M.AOKI	Unit 単位	mm
Approve 承認	C.Ishibiki	Size 用紙	A4

Title 名称　マイクロトラックライト グレアカットフード付　仕様図

Product No. 製品番号　MTK01 － ___ － ___ － ___ － H（光源色／配光／灯体色）

TOKI CORPORATION
Tel 03-5763-6121　Fax 03-5763-6130