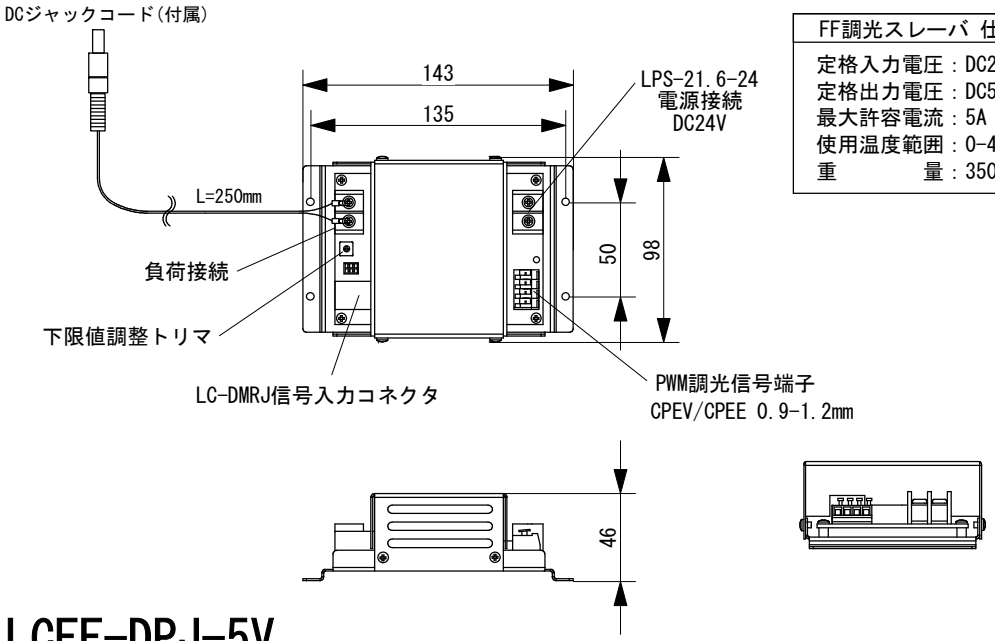

FF調光スレーバ 仕様
定格入力電圧：DC24V
定格出力電圧：DC5V
最大許容電流：5A
使用温度範囲：0-40℃
重　　量：350g

LCFF-DPJ-5V

(5V用・DCジャックコード付)

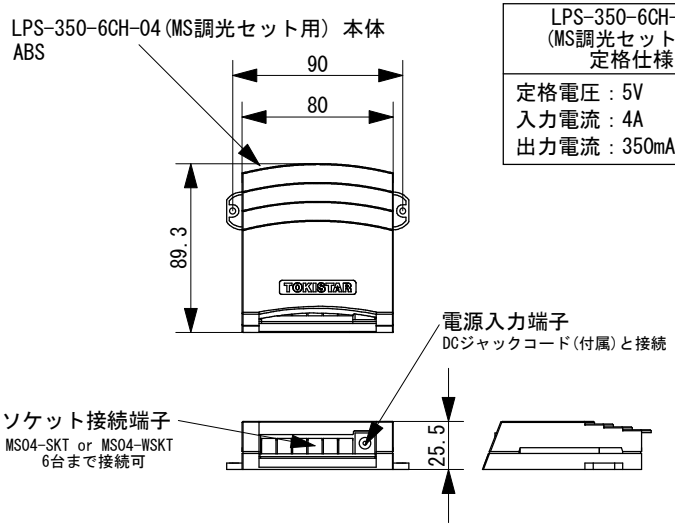

LPS-350-6CH-04 (MS調光セット用) 定格仕様
定格電圧：5V
入力電流：4A
出力電流：350mAx6回路

LPS-350-6CH-04(MS調光セット用)

マイクロスポットライト専用 電源ユニット

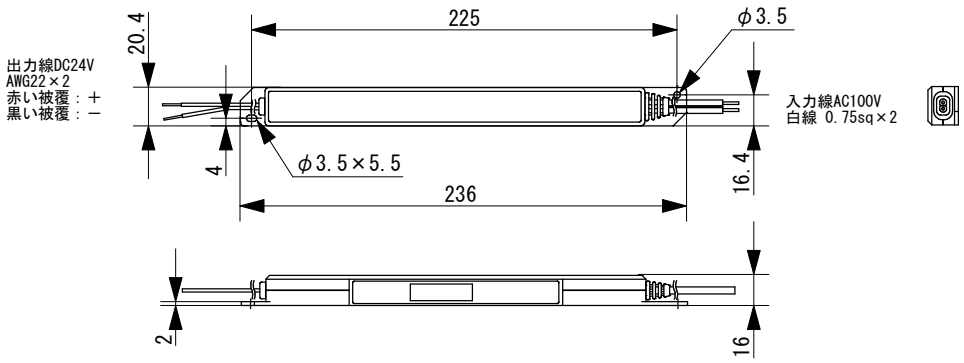

定格仕様
入力定格：AC100V 50/60Hz 45VA
出力電圧：DC24V
出力電流：0.9A
使用周囲温度：0～40℃
重　　量：90g

LPS-21.6-24

LED用直流電源

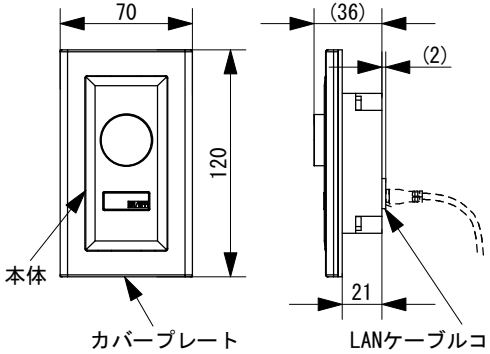

LED直流調光器 仕様
使用周囲温度：0-40℃
JIS1個用スイッチボックス適合
深型ボックス推奨
供給電圧はLANケーブルを介してスレーバから供給

・パナソニックコスモワイド21シリーズ
2連用～5連用使用可能
・挟み金具対応

※LANケーブルは別売りです
カテゴリー5以上のストレート結線を使用ください

LC-M-DMRJ/A

LED直流調光器

Date 日付	2023/10/23	Scale 縮尺	×
Draft 製図	Terabe	Weight 重量	×
Check 検図	Inaba	Unit 単位	mm
Approved 承認	Ishibiki	Size 用紙	A4

Title 名称: MS操作部付き調光セット

Product No. 製品番号: LPS-MS-FFDMRJ/A

TOKI CORPORATION
トキ・コーポレーション株式会社