05 調光時の配線

・業務用レンジフードライトを調光点灯するには、別売りの専用電源が必要です。各機器の寸法など詳細は専用電源の取扱説明書をご確認ください。

・PWMコントローラから複数台の専用電源に接続する場合は、信号の容量にご注意ください（1台につき最大2mAを消費します）。

・DALI方式で調光したい場合は、弊社にお問い合わせください。

配線方法

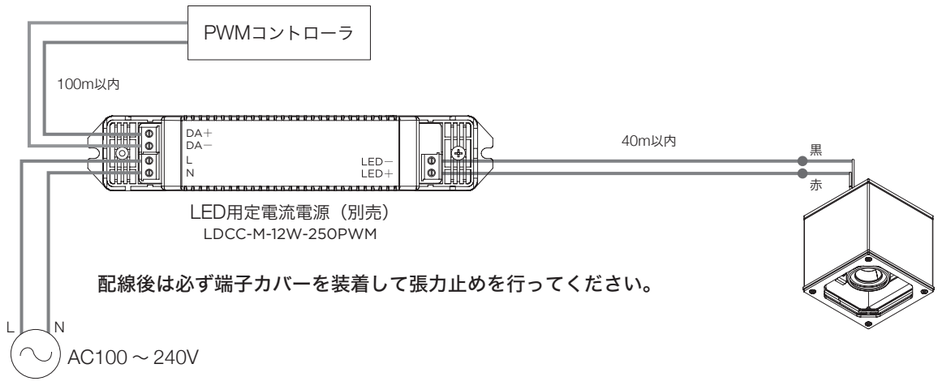

配線最大長さ

PWM信号配線長	CPEV 0.9mm/1.2mm推奨	100m以内
LED配線長	AWG16 1.25sq	40m以内

危険

・本製品は、直流・高電圧・大電流の電源です。感電による死亡のおそれがありますので細心の注意を払ってください。

注意

・活線工事は行わないでください。器具が破損します。通電中に2次側の着脱をすると器具が破壊されます。

2022.8.24

TOKI CORPORATION
トキ・コーポレーション株式会社

商品のお取り扱いに関する技術的なご相談は、下記にご連絡ください。
〒143-0006　東京都大田区平和島4-1-23 JSプログレ2F
Tel.03-5763-6121(代表)　Fax.03-5763-6130　www.toki.co.jp/tokistar/

取扱説明書

RANGE HOOD LIGHT

業務用レンジフードライト

品番

RHL01-HC□□K-□□D-□

光源色　配光　本体色

製品仕様　単位：mm

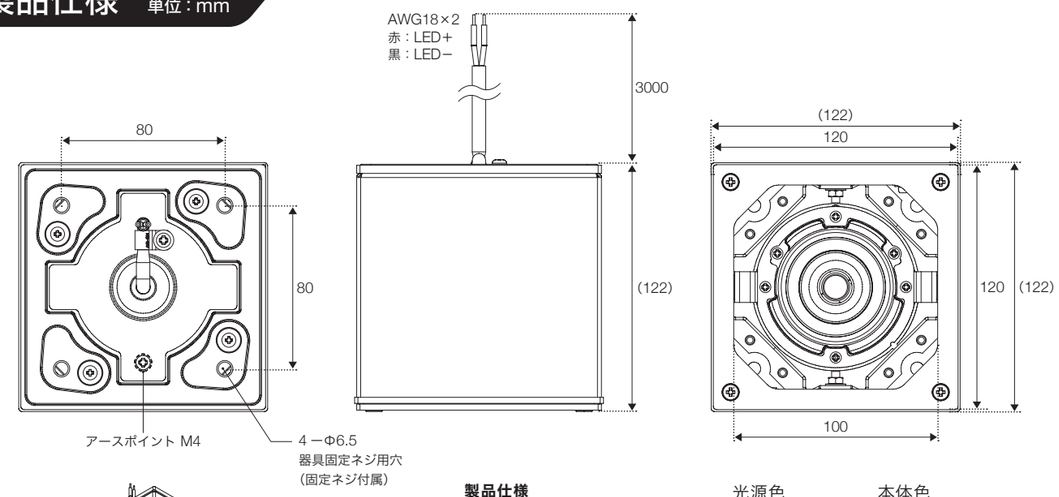

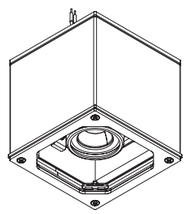

製品仕様

入力電圧	DC35V
入力電流	250mA
LED消費電力	12W
明るさ	720lm
振り角	真下方向より25°（2軸）
演色性	Ra98
使用温度範囲	0～55℃ (屋内用)
重量	1400g

光源色

27K：2700K
30K：3000K
40K：4000K

本体色

B：ブラック
S：ステンレス素地
（ヘアライン仕上げ）

配光

20D：20°
35D：35°

01 ご使用前にお読みください

・本製品を安全にご利用いただくため、ご使用前に必ず本取扱説明書をお読みください。なお、本取扱説明書は必ず保存してください。

・出荷案内書の記載内容と商品の種類および数量が正しいことをご確認ください。

・出荷時には慎重に梱包しておりますが、開封した時に万一製品が破損していた場合はすぐにお知らせください。

・配線工事および器具の取り付けは、電気工事士の資格のある方が「電気設備に関する技術基準」「内線規程」および本取扱説明書に従い行ってください。(不備があると器具落下、感電、火災の原因となります。)

・異常（煙や異臭等）を感じたら速やかに電源を切り、お買い上げの販売店にご相談ください（感電・火災の原因となります）。

・分解、改造は行わないでください。製品保証対象外となります。

・点灯時や消灯直後は器具表面が高温です。素手で触らないでください。

・LED製品には、LED素子の性能向上や素子製造時のばらつきにより、個々のLEDで発光色や明るさが異なる場合があります。

・本製品はLED光源部のみの交換はできません。

・機器に高電圧がかかる絶縁測定器等は使用しないでください。故障の原因となります。

・専用LED用定電流電源（別売）が必要になります。

02 安全にご使用いただくために

注意

本製品は定電流250mA専用器具です。AC100V等定格を超えた電圧がかかると、器具が破損します。発煙・発火の原因となります。配線には十分に注意してください。

本製品は一般屋内レンジフード用器具です。下記のような使用環境、条件下では使用しないでください。

- ⊘周囲温度が0℃～ 55℃の範囲を超える場所
- ⊘周囲湿度が15 ～ 85%RHの範囲を超える、あるいは結露が生じる場所
- ⊘粉塵が多い場所、振動が多い場所
- ⊘可燃性ガス、腐食性ガス等の発生する場所
- ⊘コンロの真上や壁側など炎が直接当たる場所、高温の空気がたまりやすい場所
- ⊘サウナ、浴室など高温、多湿な場所

※使用環境に適合するか否かの判断が困難な場合は、弊社までお問い合わせください。

03 本器具の取り付け

- 出荷時は器具本体とフタは別梱包されております。必ずフタを取り付けてご使用ください。。
- 施工手順は下図を参考に行ってください。
- 凹凸のある面に取り付けする場合は、取付面にシリコーンコーキングを塗布して隙間がないように施工してください。

STEP 1 ｜ 開口と配線 ▶ **STEP 2 ｜ 4箇所をねじ止め** ▶ **STEP 3 ｜ 照射方向の調整**

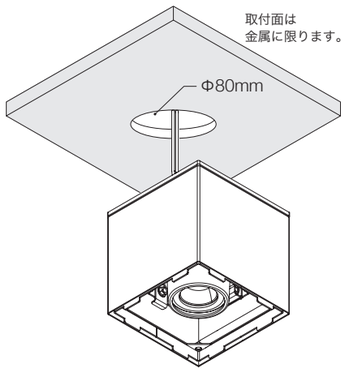

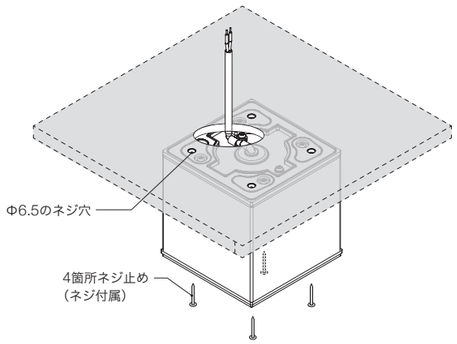

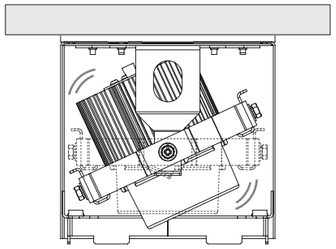

器具本体にフタを取り付ける前に、照射方向へ角度調整をしてください。フタを取り付けた後では角度を調整できません。

調整可能角度：真下からそれぞれ25°

STEP 4 ｜ 落下防止ワイヤー ▶ **STEP 5 ｜ フタの取り付け** ▶ **STEP 6 ｜ シリコーンコーキング**

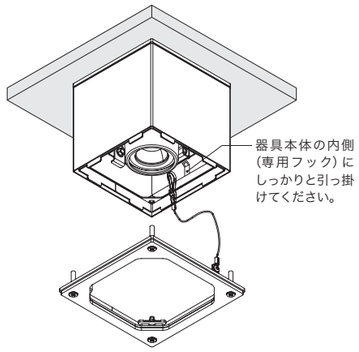

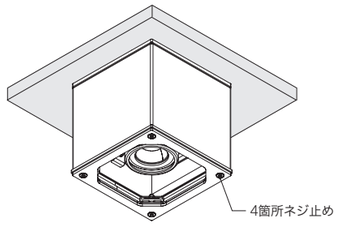

注意

- ネジ止めする際、1箇所を完全に締め切ると、フタのプレートが歪み、残り3箇所のネジ止めが困難になります。4箇所それぞれ同程度仮締めしながら進めてください。
- フタのシリコンシールが本体と密着するまでねじを締めてください。

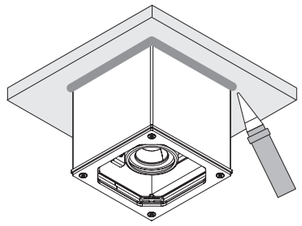

最後に取り付け部分をシリコーンコーキングしてください。

右ページ（PAGE 3）上部に、器具取り付け後に光の向きを変えたい場合の手順も記載しています。合わせてご確認ください。

器具取り付け後に光の向きを変える場合

STEP 1 電源をOFFにし、器具が冷えていることを確認。 ▶ **STEP 2** フタのネジを均等に緩めてフタを外す。 ▶ **STEP 3** 照射方向を調整する。 ▶ **STEP 4** フタのネジを均等に締める。

注意

- ⊘推奨電線以外の電線を使用する場合や、特殊な施工条件の場合は弊社までお問い合わせください。
- ⊘推奨電線以外の電線や配線最大長さを超える延長は、大変危険です。おやめください。電圧降下を引き起こすだけでなく、火災や保護装置の正常な動作を妨げる要因となります。
- ⊘取り付けは、十分な強度が確保できる箇所にしてください。強度が不十分な取り付けは器具本体の落下の原因になり、大変危険です。
- ⊘薄板の天井等に、補強無しで取り付けることは危険です。必ず、補強材のある箇所か、荷重に耐える補強を行った上で取り付けてください。
- ⊘熱や紫外線に敏感な物に照射する場合は、器具との距離や商品・展示物の温度に十分ご注意ください。劣化するおそれがあります。

04 電源と配線

- 配線最大長さを超える延長はおやめください。正常に点灯しません。
- 器具1台に対して専用電源1台を接続してください。
- 電源の使用環境温度は0℃～ 40℃です。
- 活線工事は行わないでください。
- 専用電源の取り付けは、電源付属の取扱説明書の内容に従ってください。
- 取付面に開けた穴を介して、専用電源の2次側電線と器具のリード線とを結線してください。
- 電源とレンジフードライト間の配線には、けい素ゴム絶縁ガラス編組電線やフッ素樹脂絶縁電線と同等以上の耐熱電線をご使用ください。

配線方法

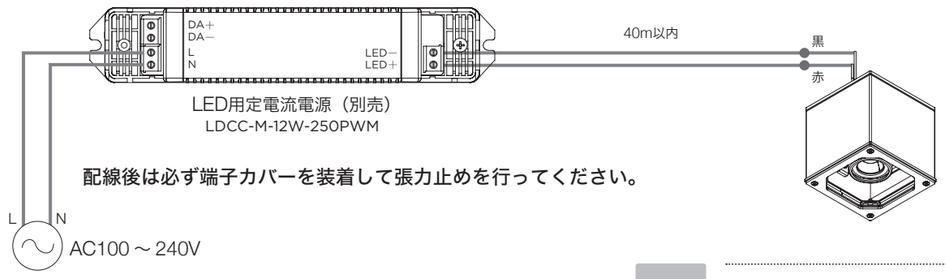

配線最大長さ

LED配線長	AWG16 1.25sq	40m以内

危険

- **本製品は、直流・高電圧・大電流の電源です。感電による死亡のおそれがありますので細心の注意を払ってください。**

注意

- 活線工事は行わないでください。器具が破損します。通電中に2次側の着脱をすると器具が破壊されます。