2024.7.23

TOKI CORPORATION
トキ・コーポレーション株式会社

商品のお取り扱いに関する技術的なご相談は、下記にご連絡ください。
〒143-0006　東京都大田区平和島4-1-23 JSプログレ2F
Tel.03-5763-6121(代表)　Fax.03-5763-6130　www.toki.co.jp/tokistar/

取扱説明書

DUCTRAIL FOCAL SPOT

ダクトレールフォーカルスポット

品番

FSDR02-HC□□K-03D-□

色温度　灯体色

製品仕様　単位：mm

個別調光

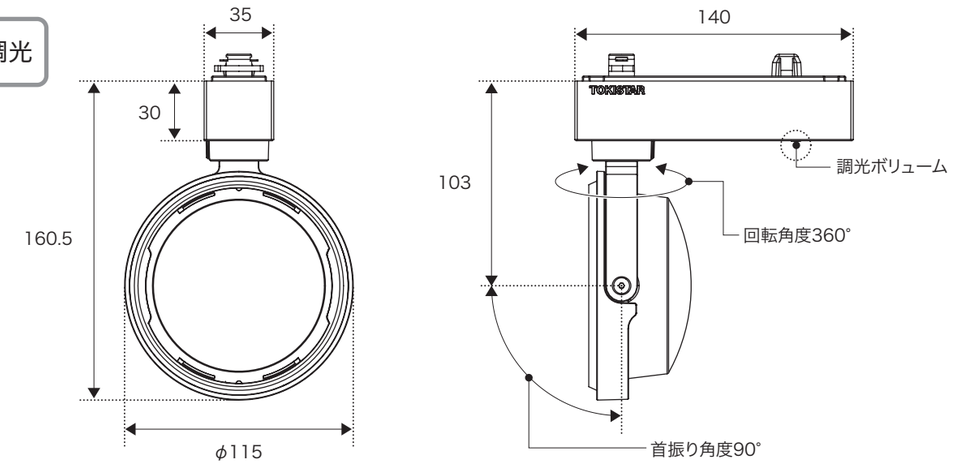

入力電圧	AC100V
入力電流	0.12A
周波数	50Hz/60Hz
消費電力	6.5W
皮相電力	11.2VA

重量	約500g(製品本体)
材質	本体:アルミ アーム:アルミ 電源ケース:樹脂

色温度
HC30K:3000K
HC35K:3500K
HC40K:4000K

配光角
3°

灯体色
W=ホワイト
B=ブラック

演色性
Ra95

付属品
拡散フィルタ2種類
(4°フィルタ, 5°フィルタ)
※取付用ばね含む

01 ご使用前にお読みください

- 本製品を安全にご利用いただくため、ご使用前に必ず本取扱説明書をお読みいただき、必ず保存してください。
- 出荷案内書の記載内容と商品の種類および数量が正しいことをご確認ください。
- 出荷時には慎重に梱包しておりますが、開封した時に万一製品が破損していた場合はすぐにお知らせください。
- 配線工事は、必ず工事店又は有資格者に依頼してください。(一般の方の電気工事は法律で禁止されています。)
- 電気工事の際は、電気工事士の資格のある方が「電気設備に関する技術基準」、「内線規定」、および、本説明書にしたがってください。(工事に不備があると器具落下、感電、火災の原因となります)
- 異常(煙や異臭等)を感じたら速やかに電源を切り、お買い上げの販売店にご相談ください(感電・火災の原因となります)。
- 分解、改造は行わないでください。製品保証対象外となります。
- LED製品には、LED素子の性能向上や素子製造時のばらつきにより、個々のLEDで発光色や明るさが異なる場合があります。
- 本製品はLED光源部のみの交換はできません。
- 絶縁測定器等は使用しないでください。故障の原因となります。

02 安全にご使用いただくために

注意

① 本灯具は位相制御信号の回路には使用できません(100%調光でも使用不可となります)。

本灯具は一般屋内用器具です。下記のような使用環境、条件下では使用しないでください。

- ⊘周囲温度が0～40℃の範囲を超える場所
- ⊘周囲湿度が30～80%RHの範囲を超える、あるいは結露が生じる場所
- ⊘粉塵が多い場所、振動が多い場所
- ⊘可燃性ガス、腐食性ガスなどの発生する場所
- ⊘浴室など湿気の多い場所
- ⊘定格電圧AC100Vに対して±6%の範囲を超える電圧が加わる環境

※使用環境に適合するか否かの判断が困難な場合は、弊社までお問い合わせください。

03 本製品の取り付け

※着脱の際は両手で行ってください。

1 レバーを解除位置に合わせてください。

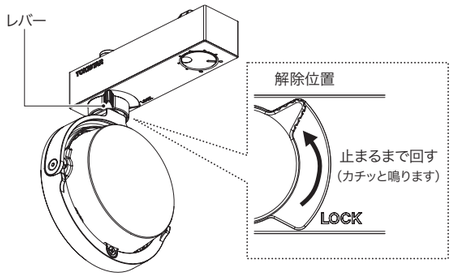

2 電源ケース後部のストッパーをダクトレールにはめ込み、電源ケース全体をダクトレールに密着させます(レールに対する器具の取付方向は制限がありません)。

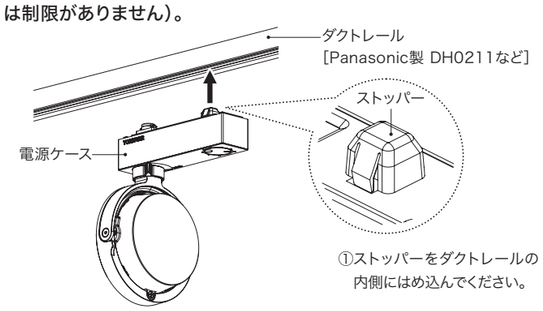

①ストッパーをダクトレールの内側にはめ込んでください。

3 レバーをロック位置に合わせ、ダクトレールにしっかりと固定してください。

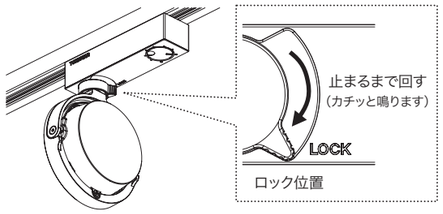

取り付け後、本体がレールに固定されているか確認してください。
レバーのロックが不十分な場合、器具落下のおそれがあります。

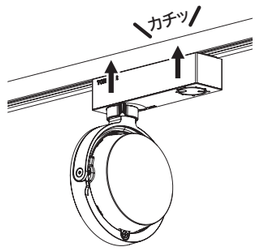

②電源ケース全体をカチッと音が鳴るまでダクトレールにはめ込んで密着させてください。

注意

- ⊘ 点検やお手入れの際は、必ず電源を切って行ってください。感電・やけどの原因となります。
- ❗ 器具のお手入れは乾いた柔らかい布、または中性洗剤を浸透させた柔らかい布をよく絞ってから軽く拭き取ってください。(酸性・アルカリ性の洗剤は不可)
- ⊘ LEDを直視しないでください。目の痛みの原因になることがあります。
- ⊘ 器具を布や紙など燃えやすいもので覆わないでください。火災の原因となります。
- ❗ 熱や光(可視光含む)に敏感な物に照射する場合は、変色や劣化を促進する恐れがあります。特に染料や酸素・水分に敏感な物には注意が必要です。被照射物の特性に合わせて器具との距離を離したり、調光などで照度を落としてください。
- ❗ 器具の落下防止策が必要な場合には別途、当社までお問い合わせください。

❗ 器具の取付場所および方向は、必ず下図の“○”で指定している場所・方向に取り付けを行ってください。指定以外では火災・落下の原因となります。

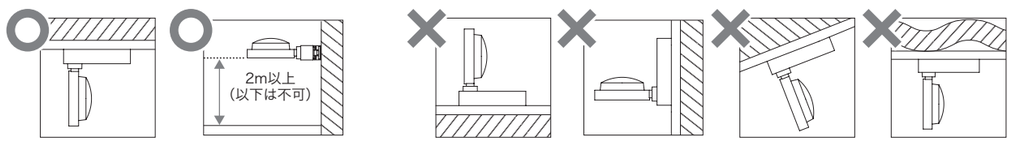

天井付け　壁付け(レール横向)　床付け　壁付け(レール縦向)　傾斜した所　不安定・強度不十分な所

04 個別調光の操作

本製品に内蔵されているロータリー式調光ボリュームで個別調光の操作ができます。

注意

⊘本灯具は位相制御信号の回路には使用できません(100%調光でも使用不可となります)。

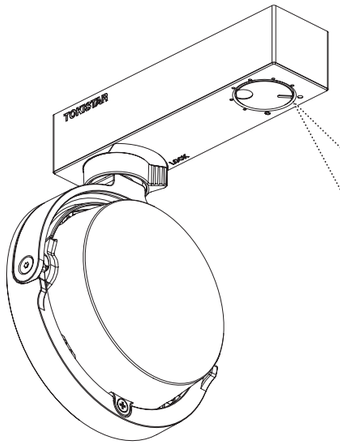

個別調光の操作部

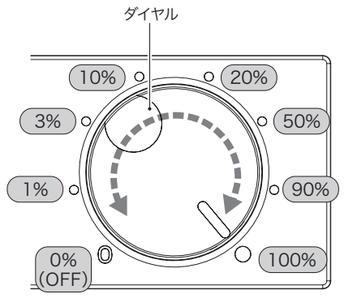

- ダイヤルを手動で回して調光の操作を行います。
- 調光レベルを示す目印が製品に表示されています。
- 工場出荷時は“100%”の位置になっています。
- 左記調光レベルの値は目安としてご参照ください。

05 拡散フィルタの取り付け

付属品の拡散フィルタ(下記2種類)の拡散フィルタを使用すると配光角の調整ができます。現場にて着脱が可能となります。

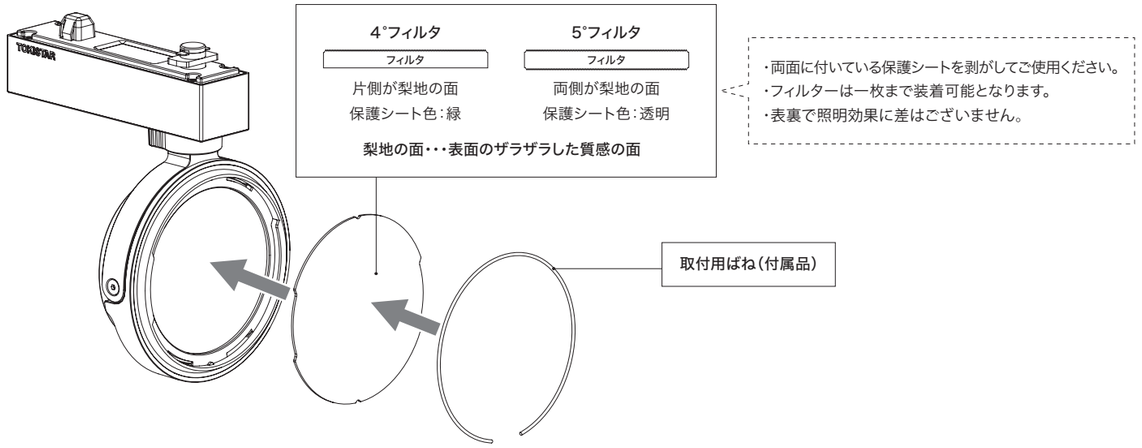

フィルタの固定

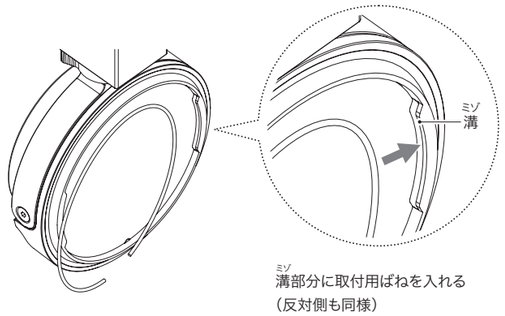

ミゾ
溝部分に取付用ばねを入れる
(反対側も同様)

スポット円の直径

		3°標準	ディフュージョンフィルタA装着	ディフュージョンフィルタB装着
器具から照射面までの距離	3m	300mm	500mm	700mm
	5m	500mm	700mm	900mm
	7m	700mm	900mm	1100mm

※表示直径は目安としてご参照ください