2023/10/4 Rev.2

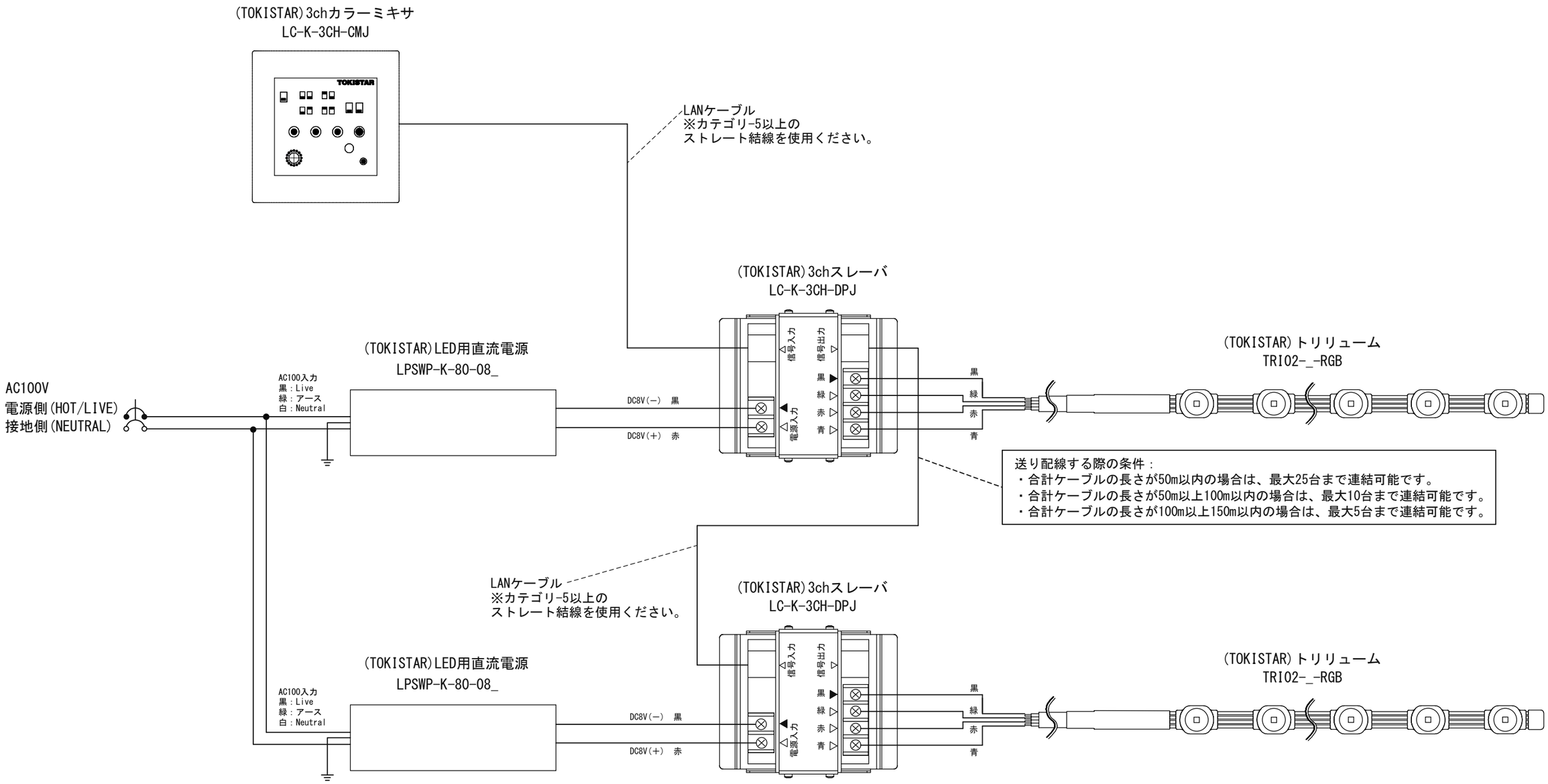

注　記
※LED直流電源(LPSWP-K-80-08_)に接続できるトリリュームの灯数は、最大240灯までになります。
※LED直流電源から灯具までの距離に関しましては、トリリューム取扱説明書をご確認ください。

Date 日付	2012/8/1	Scale 縮尺	—
Draft 製図	Y.Terabe	Weight 重量	—
Check 検図	T.Shimamura	Unit 単位	mm
Approve 承認	C.Ishibiki	Size 用紙	A3

Title 名称：(TOKISTAR)LC-K-3CH-CMJ×LPSWP-K-80-08_ × TRIO2　配線系統図

Product No. 製品番号：3CHCMJ-3CHDJP-LPSWP-K-80-08_-TRIO2

TOKI CORPORATION
トキ・コーポレーション株式会社