2023/10/4 Rev.2

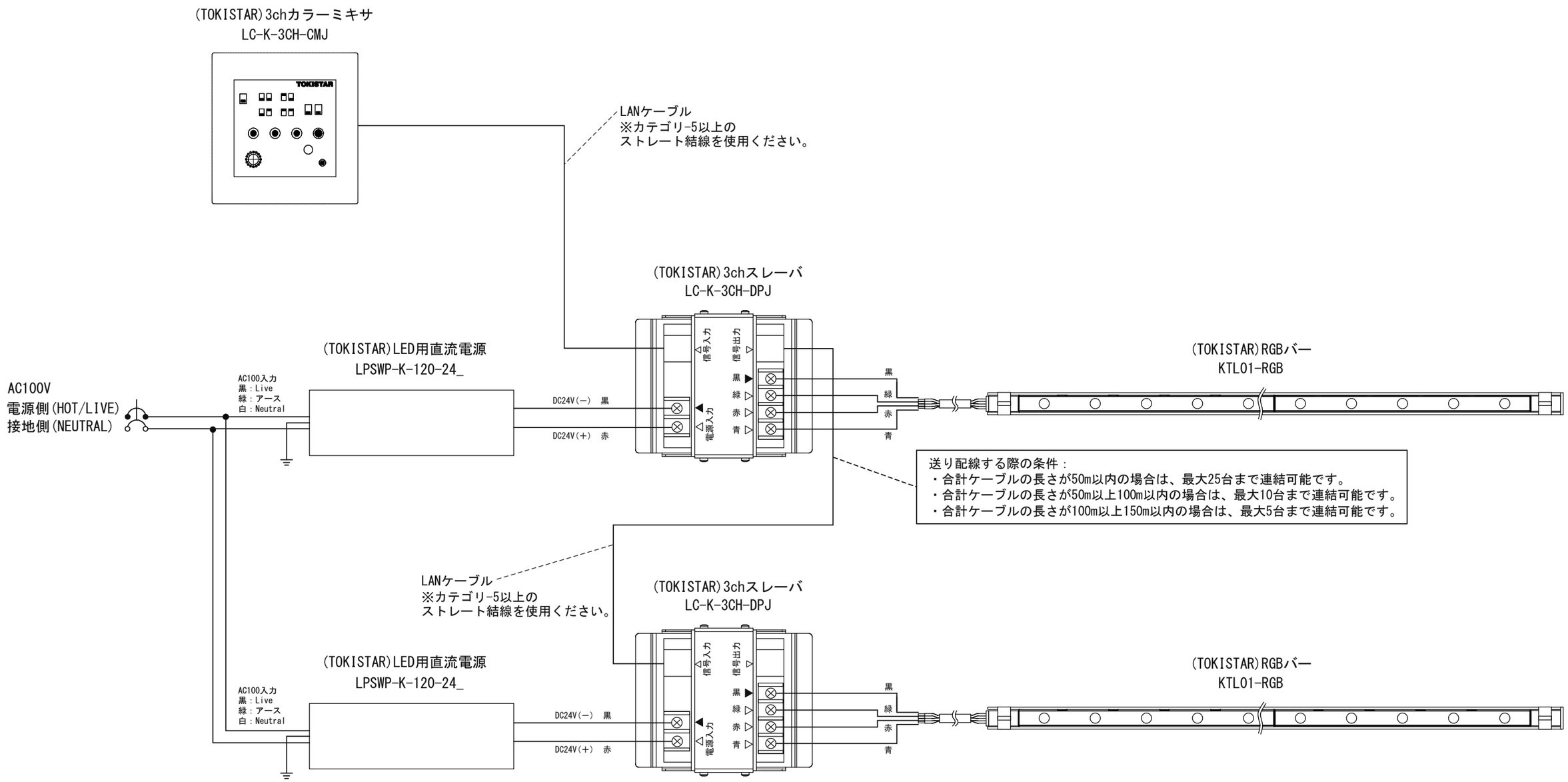

注　記
※LED直流電源(LPSWP-K-120-24_)に接続できるRGBバーは、最大50ユニットまでになります。 ※LED直流電源から灯具までの距離に関しましては、RGBバーの取扱説明書をご確認ください。

Date 日付	2012/8/1	Scale 縮尺	
Draft 製図	Y.Terabe	Weight 重量	
Check 検図	T.Shimamura	Unit 単位	mm
Approve 承認	C.Ishibiki	Size 用紙	A3

Title 名称: (TOKISTAR)LC-3CH-CMJ×LPSWP-K-120-24_ × KTL01-RGB　配線系統図

Product No. 製品番号: 3CHCMJ-3CHDJP-LPSWP-K-120-24_ -KTL01-RGB

TOKI CORPORATION
トキ・コーポレーション株式会社