2023/12/22 Rev.5

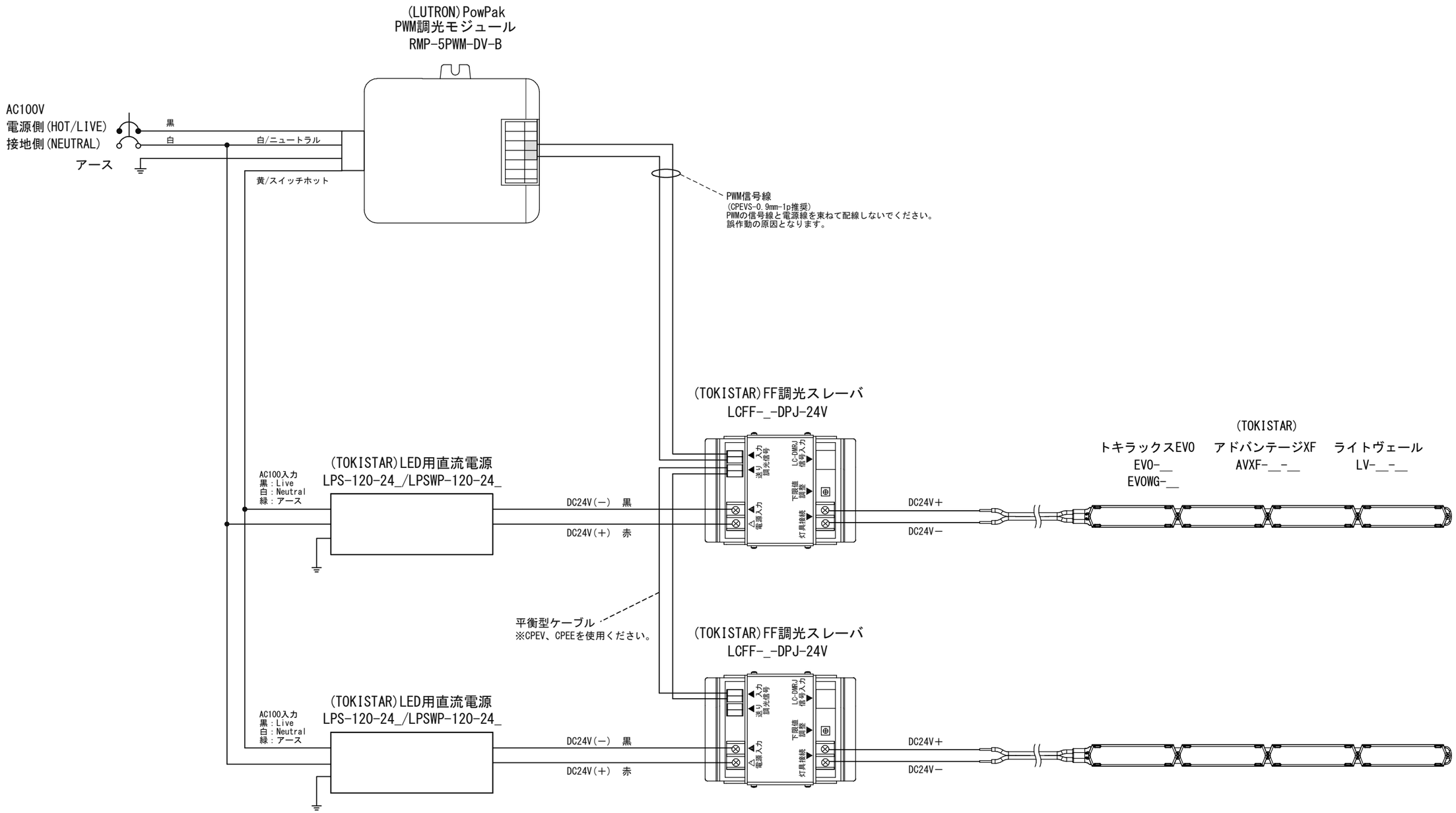

注　記
※(LUTRON)PowpakPWM調光モジュール１台の負荷容量は5Aまでとなります。
※FF調光スレーバの電源入力には＋－があります。故障の恐れがあるため絶対に逆接しないでください。
※詳しくは、各接続機器の取扱説明書をご確認ください。

Date 日付	2015/5/8	Scale 寸法	×
Draft 図面	Y.Terabe	Weight 重量	×
Check 検図	T.Inaba	Unit 単位	mm
Approve 承認	C.Ishibiki	Size 用紙	A3

Title 名称: (LUTRON)PWM調光モジュール×FF調光スレーバ DC24V灯具配線系統図

Product No. 製品番号: RMP-FF-24V

TOKI CORPORATION
トキ・コーポレーション株式会社