2023/10/27 Rev.1

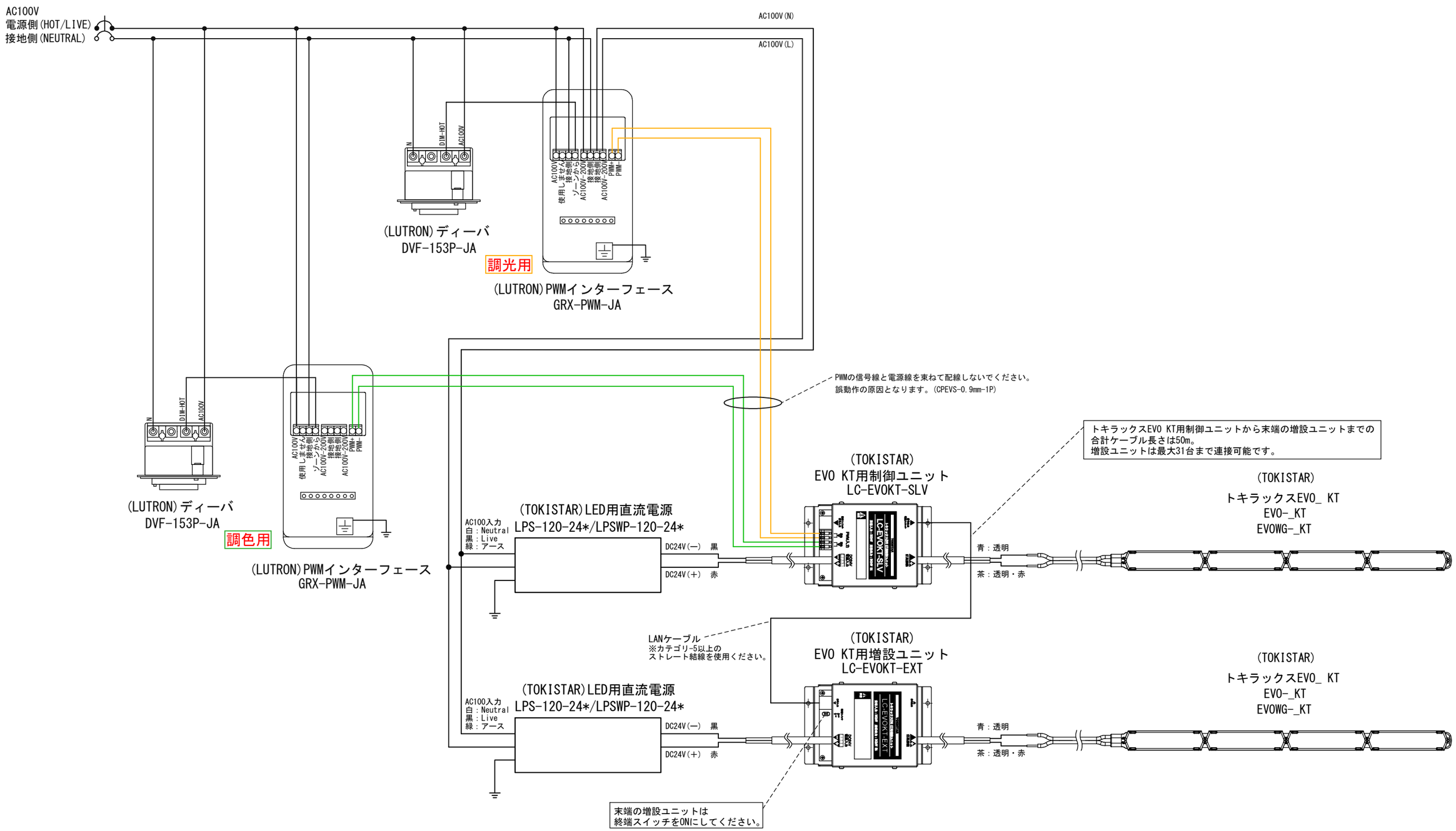

注　記

※LC-EVOKT-SLV、LC-EVOKT-EXTの電源入力には＋－があります。故障の恐れがあるため絶対に逆接しないでください。
※LC-EVOKT-SLV同士を接続することはできません。送り配線する先は必ずLC-EVOKT-EXTを使用してください。
※LED直流電源に接続できるトキラックスEVO KTは、最大80ユニットまでになります。
※LED直流電源から灯具までの距離に関しましては、トキラックスEVO KTの取扱説明書をご確認ください。

詳細は、弊社までお問い合わせください。

Date 日付	2023/10/27	Scale 寸法		Title 名称	(LUTRON)DIVA ×トキラックスEVO KT 配線系統図
Draft 図面	Y.Terabe	Weight 重量		Product No. 製品番号	DVF153P-TLXEVOKT
Check 検図	T.Inaba	Unit 単位	mm		
Approve 承認	C.Ishibiki	Size 用紙	A3		

TOKI CORPORATION
トキ・コーポレーション株式会社