2024/2/28 Rev.4

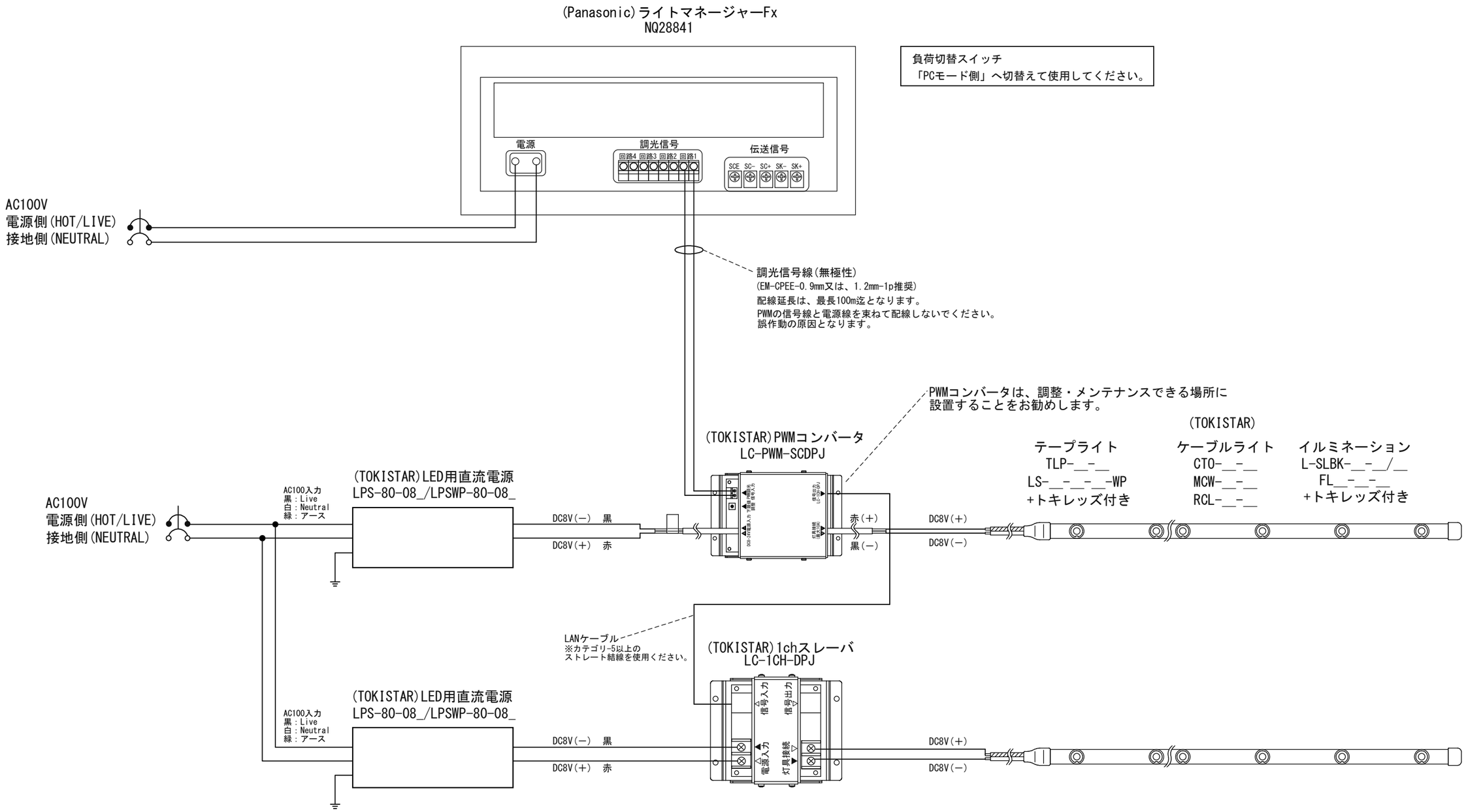

注　記
※他社製調光器の仕様については、必ずメーカーの取扱説明書及び仕様書をご確認下さい。

Date 日付	2014/9/2	Scale 寸法		Title 名称	(Panasonic)ライトマネージャーFx×DC8V灯具 配線系統図
Draft 図面	Y.Terabe	Weight 重量		Product No. 製品番号	LMFx-1CH-DC8V
Check 検図	T.Inaba	Unit 単位	mm		TOKI CORPORATION トキ・コーポレーション株式会社
Approve 承認	C.Ishibiki	Size 用紙	A3		