2021/8/23 Rev.5

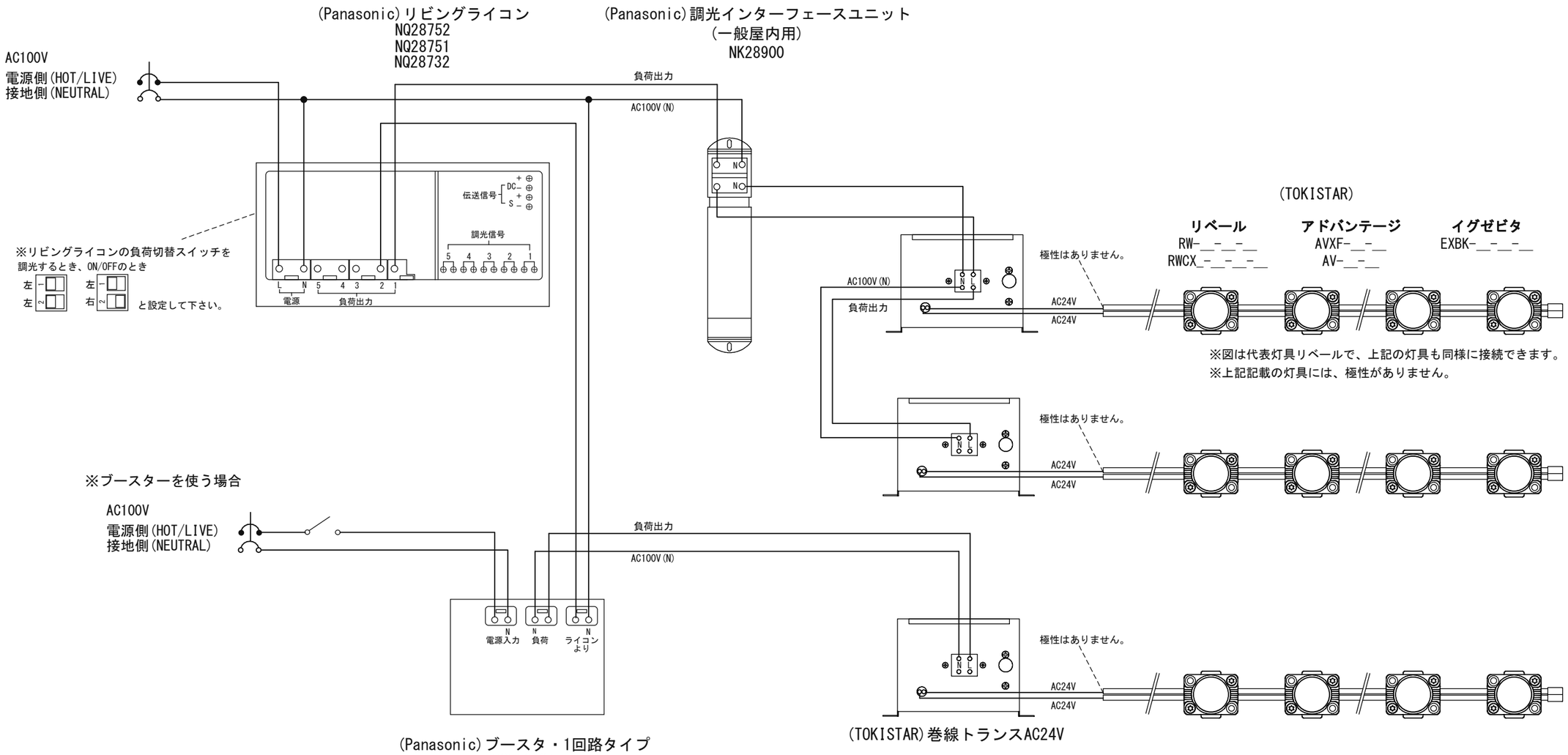

注記.
NQL10001は生産終了品です。
後継品のNQL10051については未確認となります。

アドバンテージ用
TR-2050N (一次側電流 0.6A)
TR-2100N (一次側電流 1.2A)
TR-2160N (一次側電流 1.9A)
TR-2240NB(一次側電流 2.7A)(注1)

リベール、イグゼビタ用
TR-2050N (一次側電流 0.6A)
TR-2100N (一次側電流 1.2A)
TR-2160N (一次側電流 1.9A)
TR-2240NB(一次側電流 2.7A)(注1)
TR-2320N (一次側電流 3.5A)

(注1) 末尾NBのトランスはLEDランプ専用となります。白熱ランプは使用できません。

注　記
※　巻線トランスを使用する際は、調光インターフェースユニット(NK28900)を接続してご使用下さい。 但し、ブースターを使用する際は、必要ありません。 ※1 パナソニックリビングライコンの1回路あたりに接続可能な負荷は200W迄です。 但し各回路の合計負荷容量は、400W迄です。 ※ パナソニックブースタ(NQL10001)は、1回路に複数台接続することはできません。 ※ ブースタに接続可能な負荷は、60～1500Wです。 ※ 他社製調光器の仕様については、必ずメーカーの取扱説明書及び仕様書をご確認下さい。

Date 日付	2011/8/30	Scale 寸法	
Draft 図面	Y.Terabe	Weight 重量	
Check 検図	T.Inaba	Unit 単位	mm
Approve 承認	C.Ishibiki	Size 用紙	A3

Title 名称　(Panasonic)リビングライコン×AC24V灯具 配線系統図

Product No. 製品番号　LL-TR24V

TOKI CORPORATION
トキ・コーポレーション株式会社