2023/11/29 Rev.1

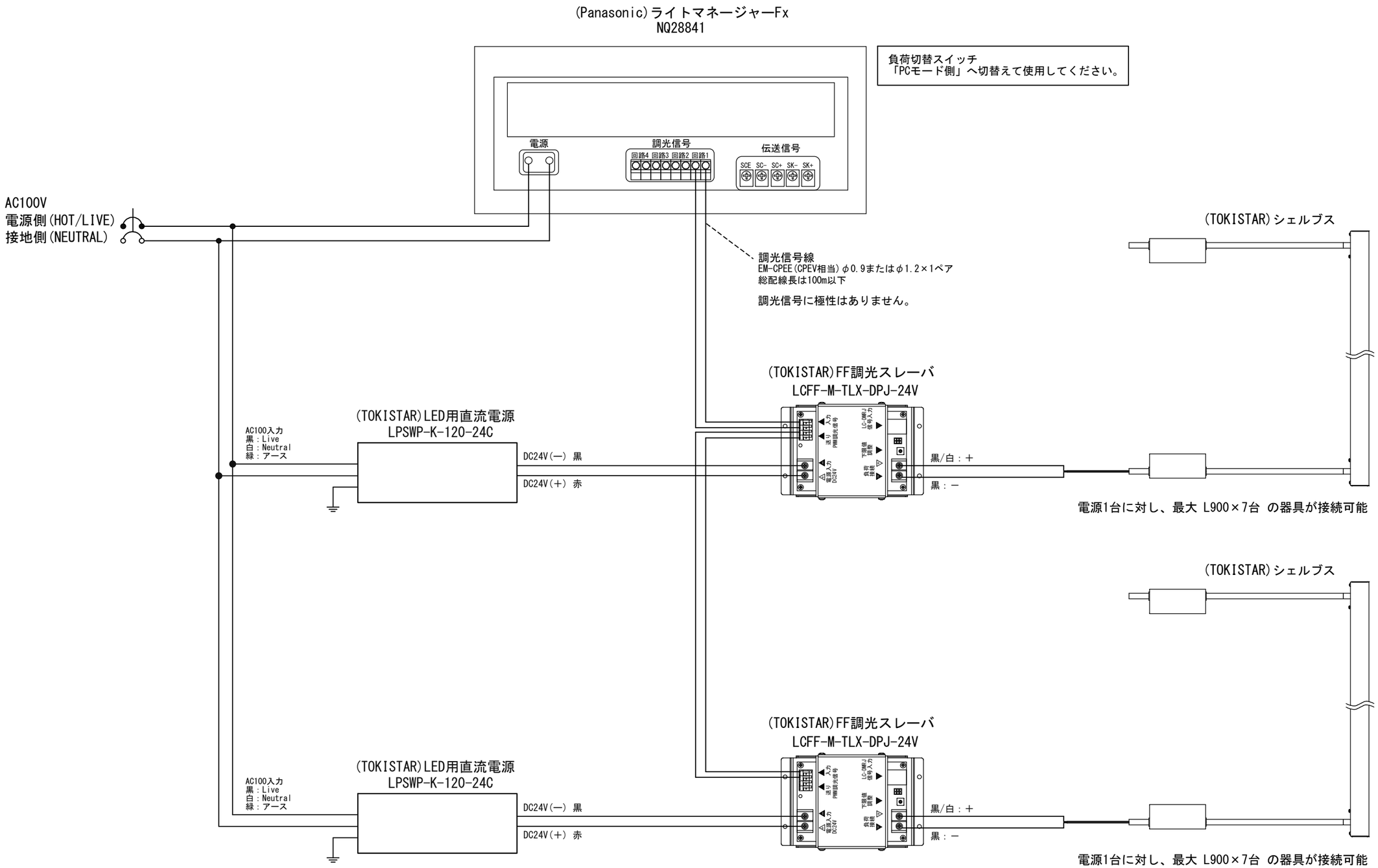

注　記
※詳しくは、各接続機器の取扱説明書をご確認ください。

Date 日付	2023/11/29	Scale 縮尺	×	Title 名称	(Panasonic)ライトマネージャFx × シェルブス 配線系統図
Draft 製図	Y.Terabe	Weight 重量	×	Product No. 製品番号	LMFx-SHEL
Check 検図	T.Inaba	Unit 単位	mm		TOKI CORPORATION トキ・コーポレーション株式会社
Approve 承認	C.Ishibiki	Size 用紙	A3		