2022/2/17 Rev.2

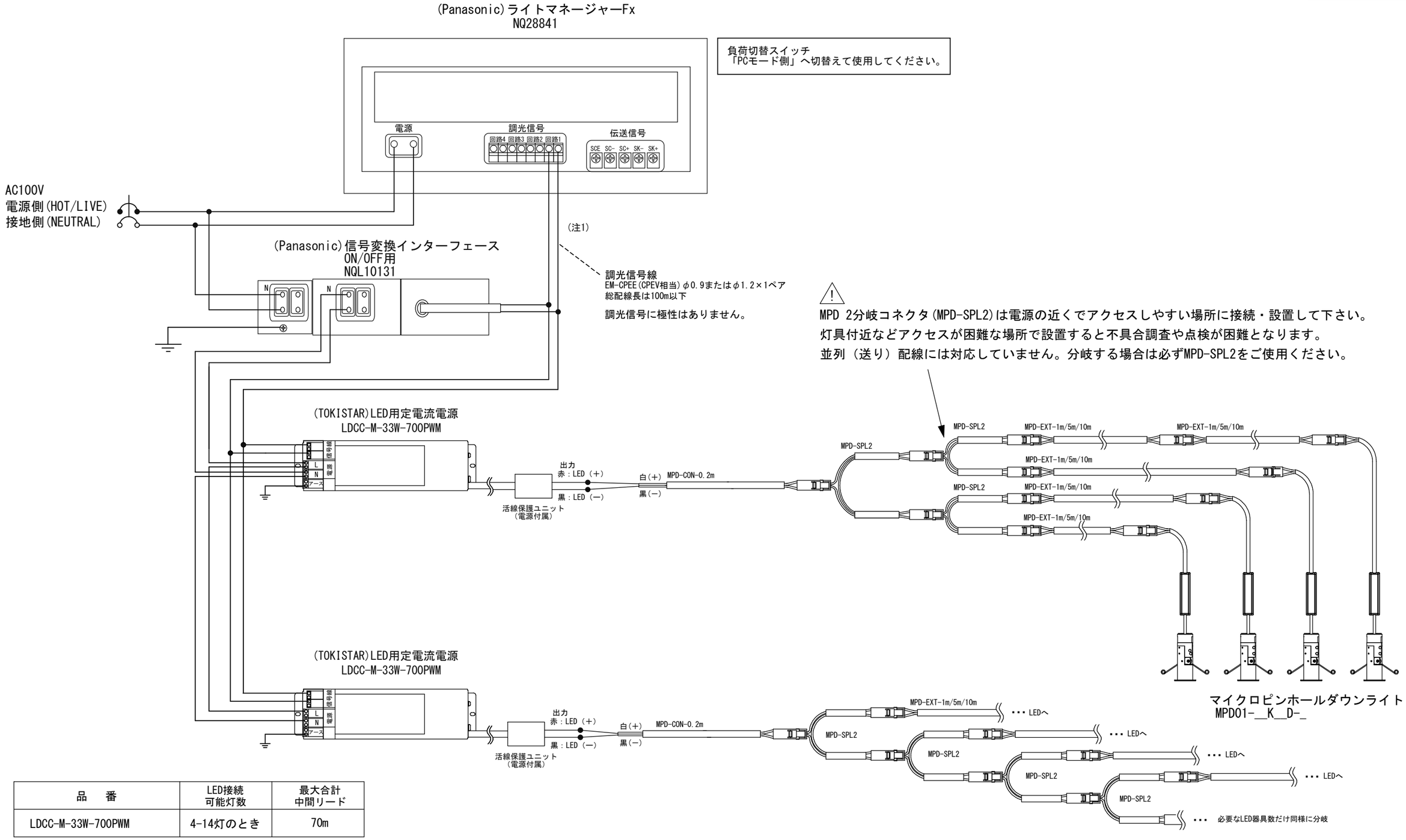

品　番	LED接続 可能灯数	最大合計 中間リード
LDCC-M-33W-700PWM	4-14灯のとき	70m

注　記

注1：LDCC-M-33W-700PWMの入力容量は40VA、調光信号消費電流は2mAです。
注2：LDCC-M-33W-700PWMとLDCC-7W-700PWMは混在使用しないでください。
　　調光特性や消灯ポイントが異なるので同期しません。
注3：LDCC-M-33W-700PWMは調光信号だけで消灯させることができません。
　　必ず電源入力（一次側）をOFFできるよう配線してください。（負荷出力のある調光器推奨）
※必ず取扱説明書をご確認下さい。

Date 日付	2020/5/14	Scale 縮尺	×
Draft 製図	Terabe	Weight 重量	×
Check 検図	Inaba	Unit 単位	mm
Approve 承認	Ishibiki	Size 用紙	A3

Title 名称　(Panasonic)ライトマネージャーFx ×
マイクロピンホールダウンライト　配線系統図

Product No. 製品番号　LMFx-MPD-33W

TOKI CORPORATION
トキ・コーポレーション株式会社