2022/6/24 Rev.1

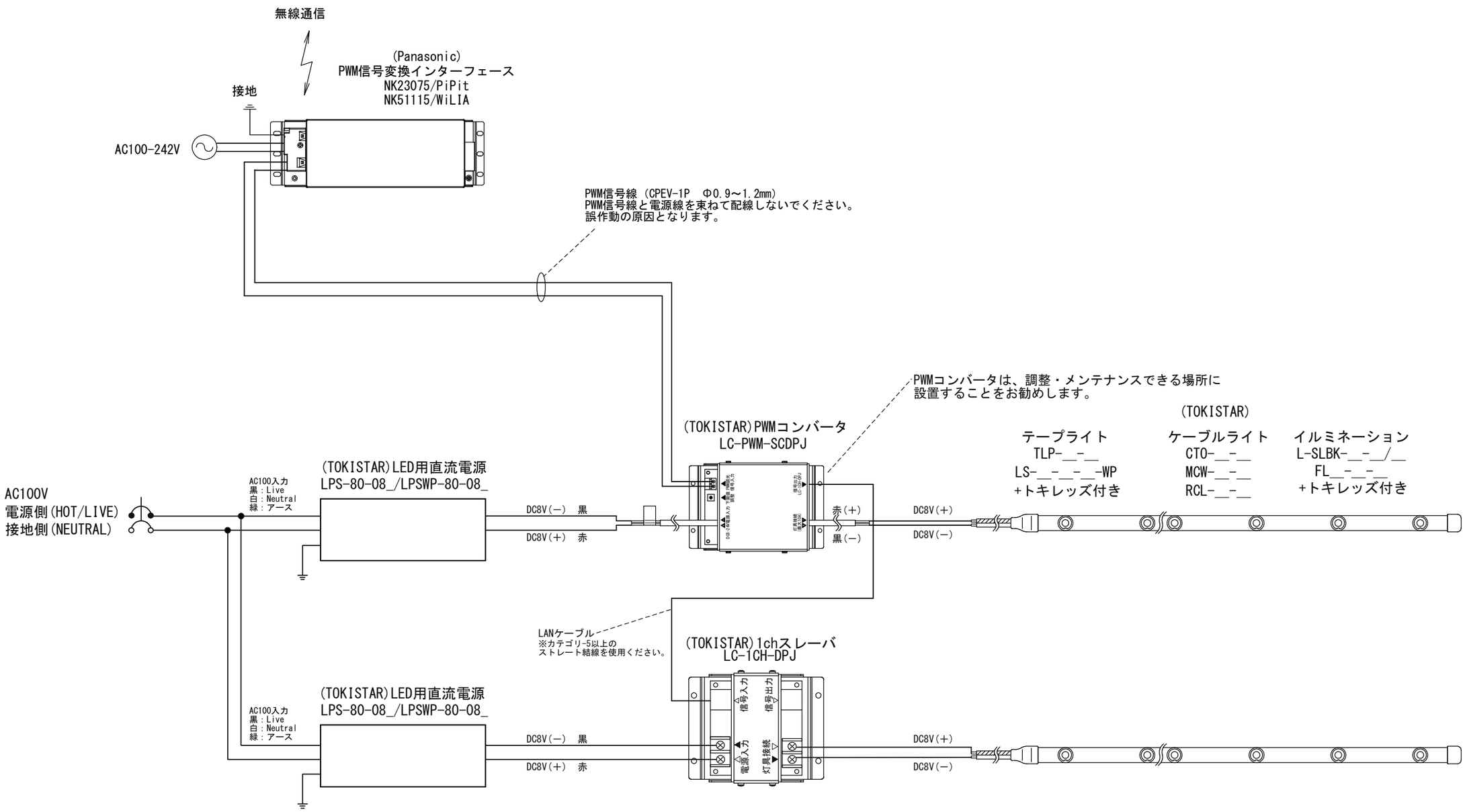

注　記
※1chスレーバは最大25台迄連接可能です。詳細は本製品の取扱説明書をご確認下さい。 ※他社製調光器の仕様については、必ずメーカーの取扱説明書及び仕様書をご確認下さい。

Date 日付	2022/6/24	Scale 寸法	×	Title 名称	(Panasonic)無線調光シリーズ×DC8V灯具 配線系統図
Draft 図面	Y.Terabe	Weight 重量	×	Product No. 製品番号	WiLIA-1CH-DC8V
Check 検図	T.Inaba	Unit 単位	mm		
Approve 承認	C.Ishibiki	Size 用紙	A3		

TOKI CORPORATION
トキ・コーポレーション株式会社