2022/6/9 Rev.1

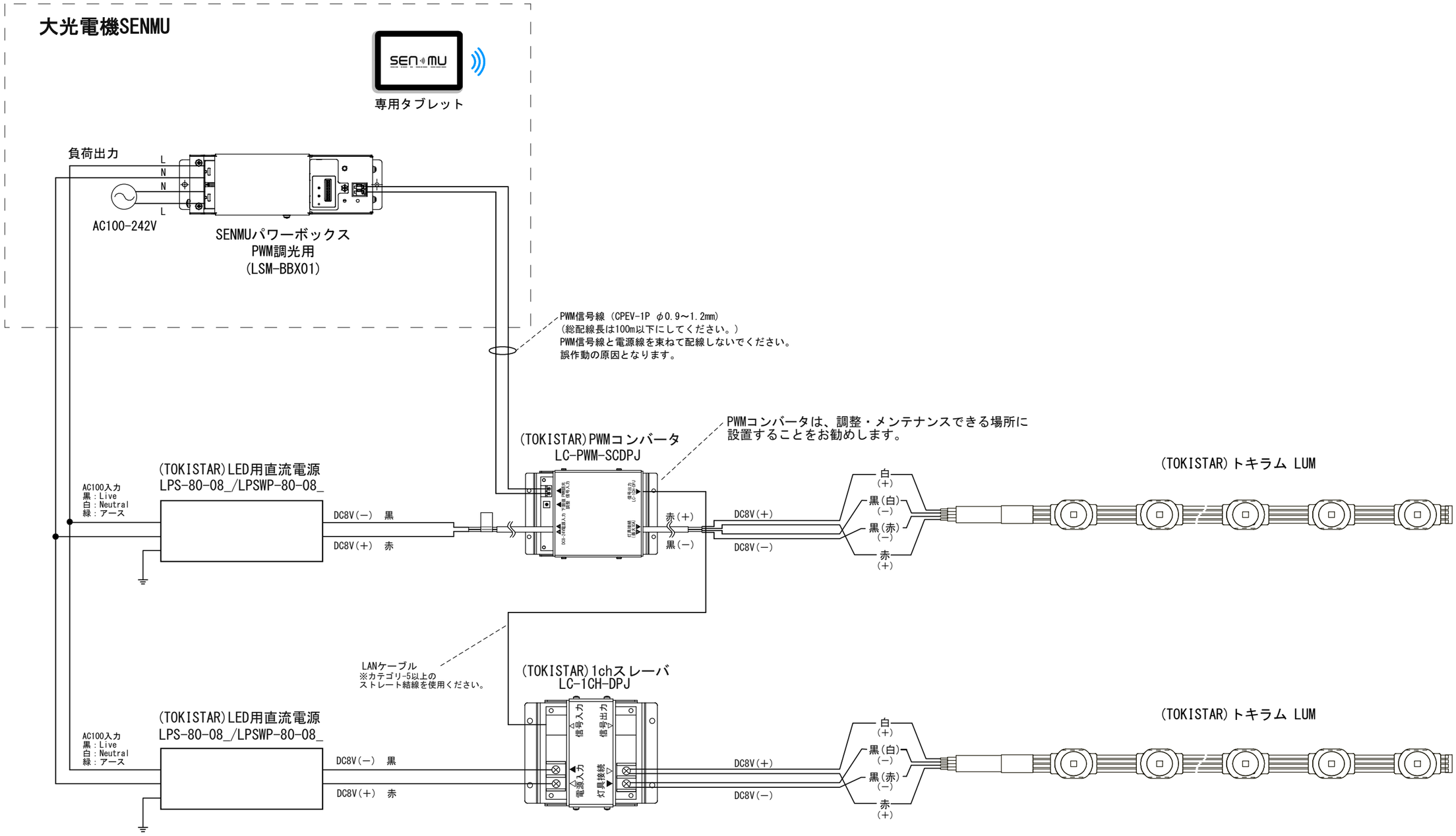


| 注　記 |
|---|
| ※1chスレーバは最大25台迄連接可能です。詳細は本製品の取扱説明書をご確認下さい。 |
| ※他社製調光器の仕様については、必ずメーカーの取扱説明書及び仕様書をご確認下さい。 |

| | | | | | |
|---|---|---|---|---|---|
| Date 日付 | 2022/6/9 | Scale 寸法 | × | Title 名称 | 大光電機SENMU×トキラム 配線系統図 |
| Draft 図面 | Y. Terabe | Weight 重量 | × | Product No. 製品番号 | SENMU-1CH-LUM |
| Check 検図 | T. Inaba | Unit 単位 | mm | | |
| Approve 承認 | C. Ishibiki | Size 用紙 | A3 | | |

TOKI CORPORATION
トキ・コーポレーション株式会社