2023/10/17 Rev.1

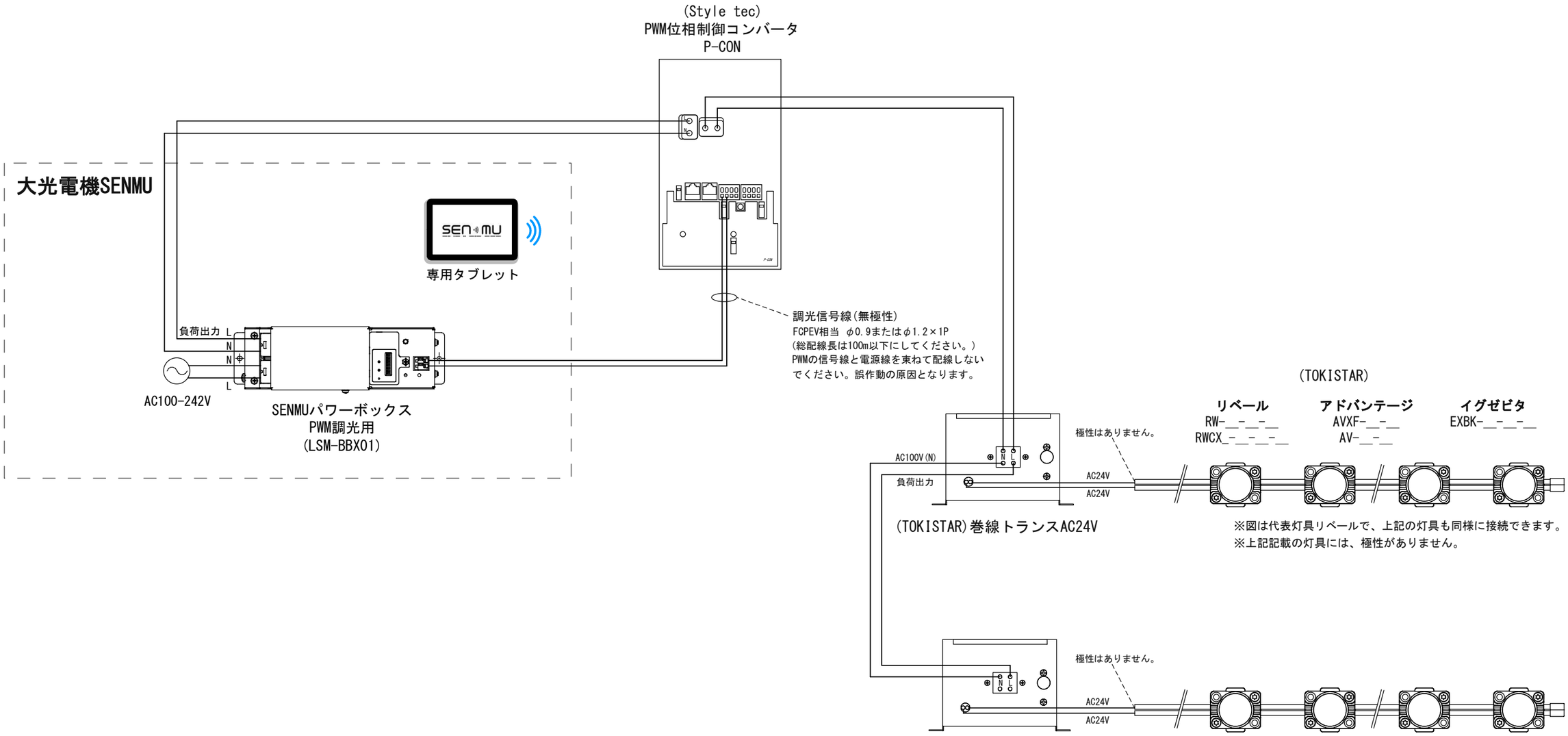

アドバンテージ用
TR-2050N (一次側電流 0.6A)
TR-2100N (一次側電流 1.2A)
TR-2160N (一次側電流 1.9A)
TR-2240NB(一次側電流 2.7A)(注1)

リベール、イグゼビタ用
TR-2050N (一次側電流 0.6A)
TR-2100N (一次側電流 1.2A)
TR-2160N (一次側電流 1.9A)
TR-2240NB(一次側電流 2.7A)(注1)
TR-2320N (一次側電流 3.5A)

(注1) 末尾NBのトランスはLEDランプ専用となります。白熱ランプは使用できません。

注 記

※ (Style-tec) P-CON の負荷容量は1回路 12A (トランス負荷) までとなります。
巻線トランスの1次側容量が超えないようにして下さい。

※ 他社製調光器の仕様については、必ずメーカーの取扱説明書及び仕様書をご確認下さい。

Date 日付	2023/10/17	Scale 寸法	
Draft 図面	Y.Terabe	Weight 重量	
Check 検図	T.Inaba	Unit 単位	mm
Approve 承認	C.Ishibiki	Size 用紙	A3

Title 名称: 大光電機SENMU × AC24V灯具 配線系統図

Product No. 製品番号: SENMU+P-CON-TR24V

TOKI CORPORATION
トキ・コーポレーション株式会社