2023/12/6 Rev.3

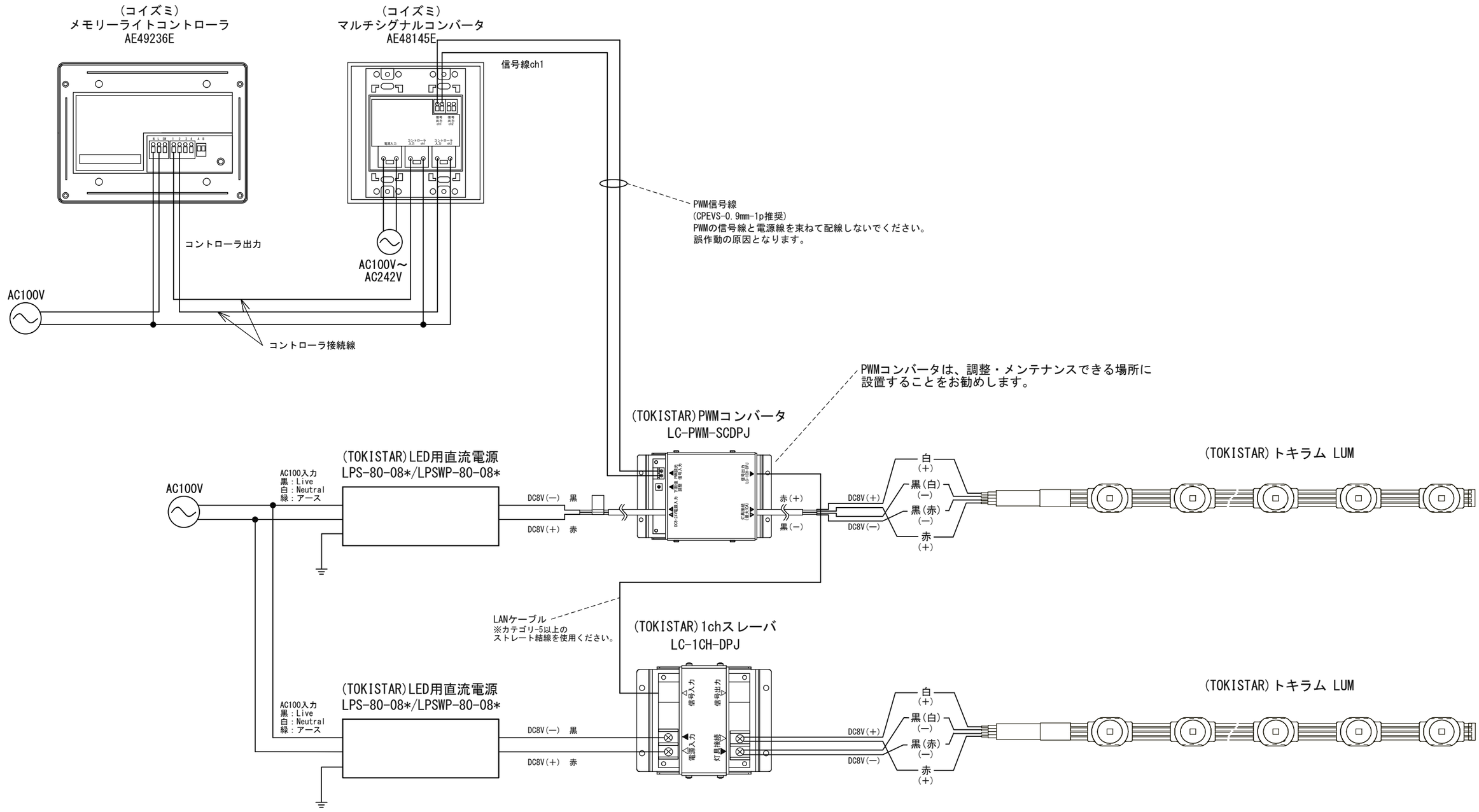

注　記
※1chスレーバは最大25台迄連接可能です。詳細は本製品の取扱説明書をご確認下さい。
※他社製調光器の仕様については、必ずメーカーの取扱説明書及び仕様書をご確認下さい。

Date 日付	2020/3/31	Scale 寸法		Title 名称	(コイズミ)コンバータAE48145E×トキラム 配線系統図
Draft 図面	Y.Terabe	Weight 重量		Product No. 製品番号	AE48145E-1CH-LUM
Check 検図	T.Inaba	Unit 単位	mm		
Approve 承認	C.Ishibiki	Size 用紙	A3		

TOKI CORPORATION
トキ・コーポレーション株式会社