2023/12/6 Rev.4

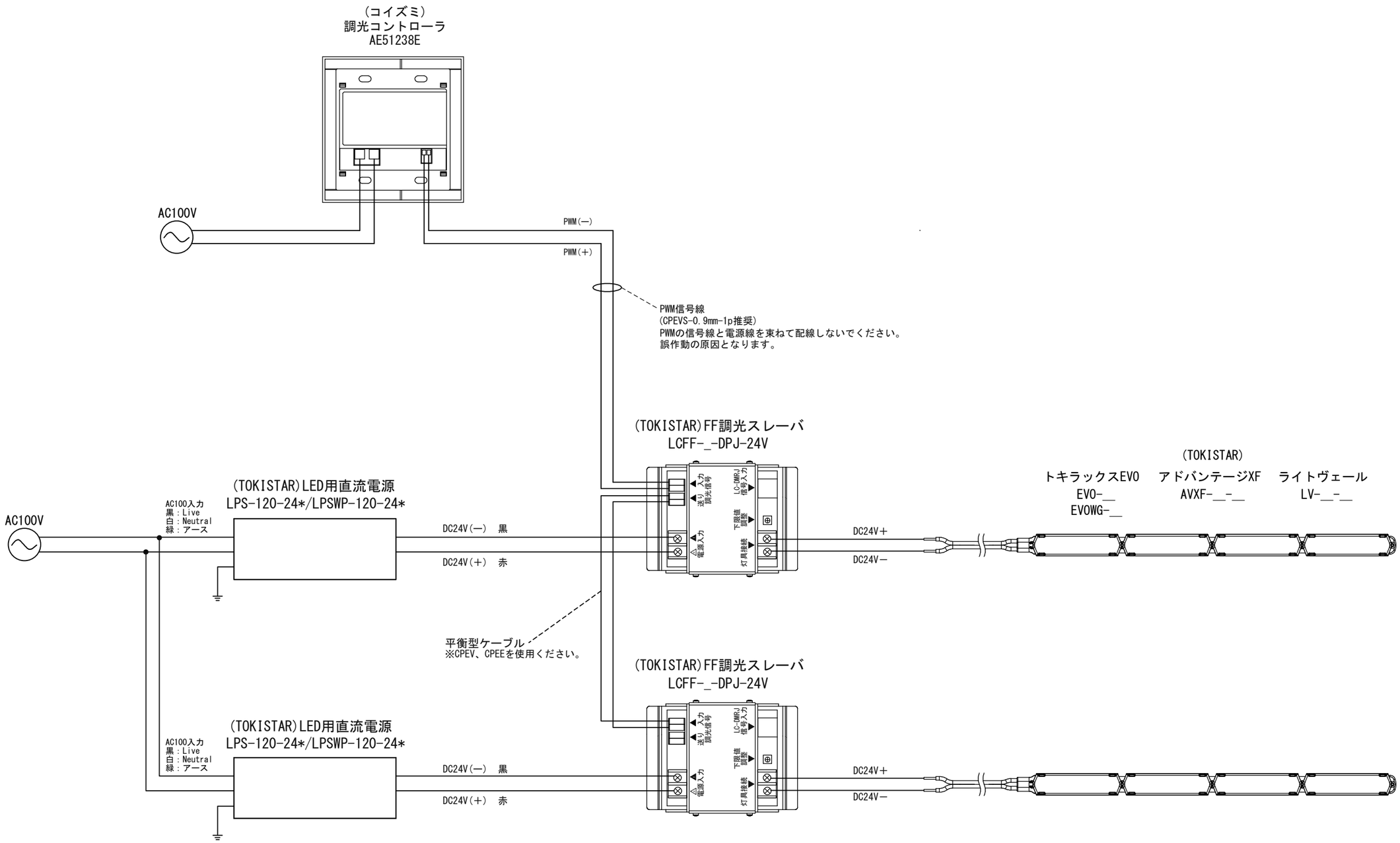

注　記
※FF調光スレーバのPWM調光信号消費電流は7mAです。
※FF調光スレーバの電源入力には＋－があります。故障の恐れがあるため絶対に逆接しないでください。
※市販PWM調光器の結線に極性はありません。
※詳しくは、各接続機器の取扱説明書をご確認ください。

Date 日付	2020/3/16	Scale 寸法	
Draft 図面	Y. Terabe	Weight 重量	
Check 検図	T. Inaba	Unit 単位	mm
Approve 承認	C. Ishibiki	Size 用紙	A3

Title 名称　（コイズミ）調光器AE51238E×FF調光スレーバ DC24V灯具配線系統図

Product No. 製品番号　AE51238E-FF-24V

TOKI CORPORATION
トキ・コーポレーション株式会社