2023/12/25 Rev.4

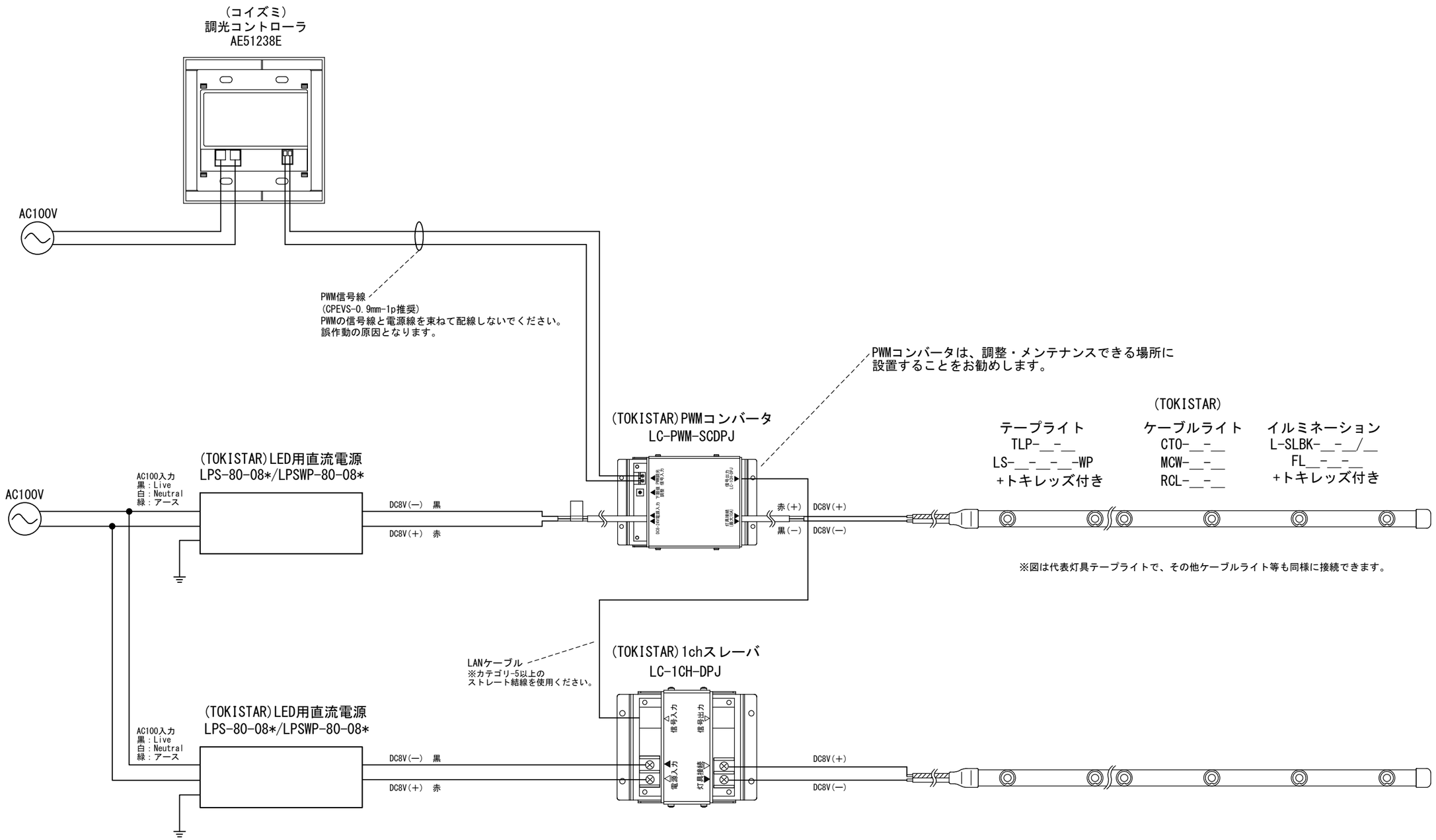


| 注　記 |
|---|
| ※1chスレーバは最大25台迄連接可能です。詳細は本製品の取扱説明書をご確認下さい。 |
| ※他社製調光器の仕様については、必ずメーカーの取扱説明書及び仕様書をご確認下さい。 |

| | | | |
|---|---|---|---|
| Date 日付 | 2020/3/16 | Scale 寸法 | × |
| Draft 図面 | Y.Terabe | Weight 重量 | × |
| Check 検図 | T.Inaba | Unit 単位 | mm |
| Approve 承認 | C.Ishibiki | Size 用紙 | A3 |

Title 名称：(コイズミ)調光器AE51238E×LPS-80-08 配線系統図

Product No. 製品番号：AE51238E-1CH-LPS8008

TOKI CORPORATION
トキ・コーポレーション株式会社