2024/2/28 Rev.2

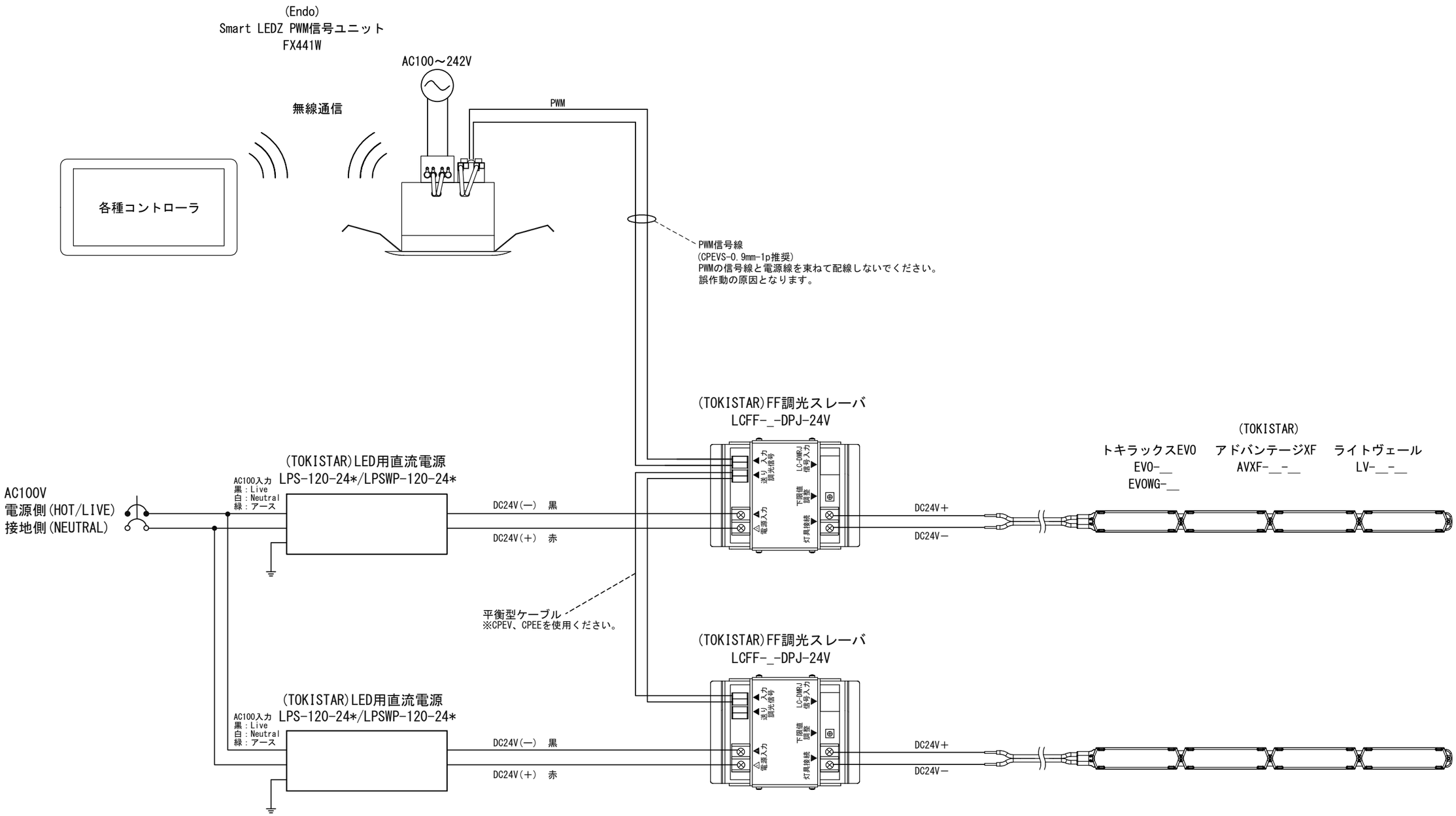

注　記
※FF調光スレーバのPWM調光信号消費電流は7mAです。 ※FF調光スレーバの電源入力には＋－があります。故障の恐れがあるため絶対に逆接しないでください。 ※市販PWM調光器の結線に極性はありません。 ※詳しくは、各接続機器の取扱説明書をご確認ください。

Date 日付	2023/2/10	Scale 寸法	―
Draft 図面	Y.Terabe	Weight 重量	―
Check 検図	T.Inaba	Unit 単位	mm
Approve 承認	C.Ishibiki	Size 用紙	A3

Title 名称: (Endo)Smart LEDZ PWM信号ユニット FX441W ×FF調光スレーバ DC24V灯具 配線系統図

Product No. 製品番号: FX441W-FF-24V

TOKI CORPORATION
トキ・コーポレーション株式会社